# 54202207 HANSAVANTIS Style - Robinetterie évier

EAN: 4057304019821
static.hansa.com/54202207

- Cuisine
- Commande latérale
- Montage sur plage
- Chrome
- Bec pivotant
- CASCADE®
- Levier monocommande, Levier tige, Levier avec symbole C+F
- Limiteur de température et de débit
- Eco cartouche céramique de ø 30 mm pour contrôle de température et de débit
- Raccordement par flexibles
- Corps en laiton DZR

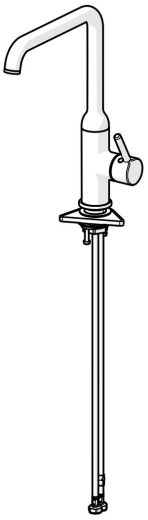

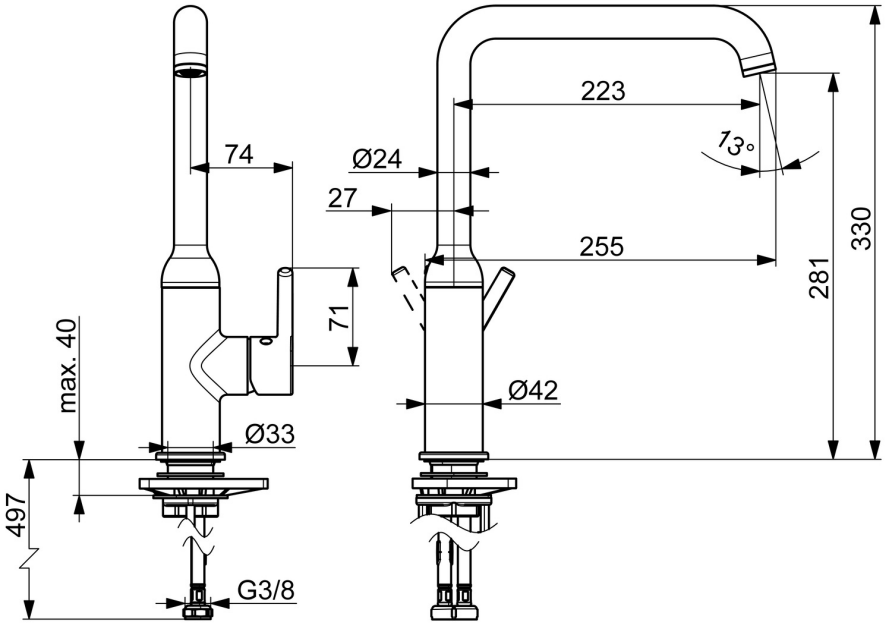

## Caractéristiques techniques

### Caractéristiques de débit

| | |
|---|---|
| Débit à 3 bar | **10.2 l/min** |

### Caractéristiques techniques

| | |
|---|---|
| Alimentation en eau chaude | **max. +70°C** |
| Pression de service | **0.5-10 bar** |
| Taille de raccord | **G3/8** |
| Saillie | **255 mm** |
| Dispositif de protection (EN1717) | **AA** |
| Matériau | **brass** |

### Règlementations

| | |
|---|---|
| Norme EN | **EN 817** |
| Classe acoustique | **I (ISO 3822)** |

### Certificats et normes

| | |
|---|---|
| Déclaration de conformité | **DoC** |

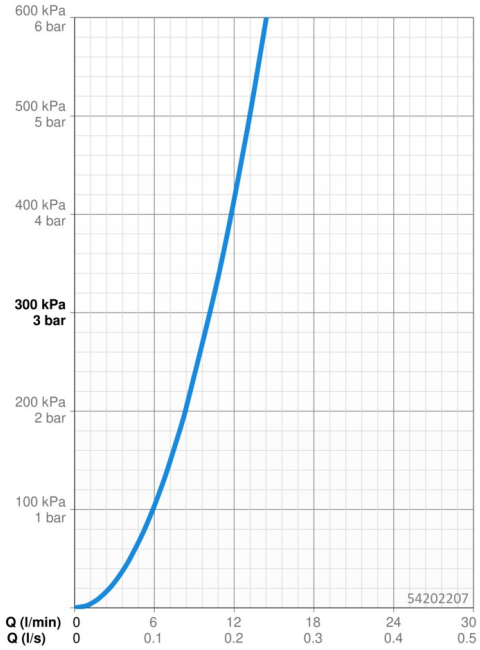


## Pièces de rechange

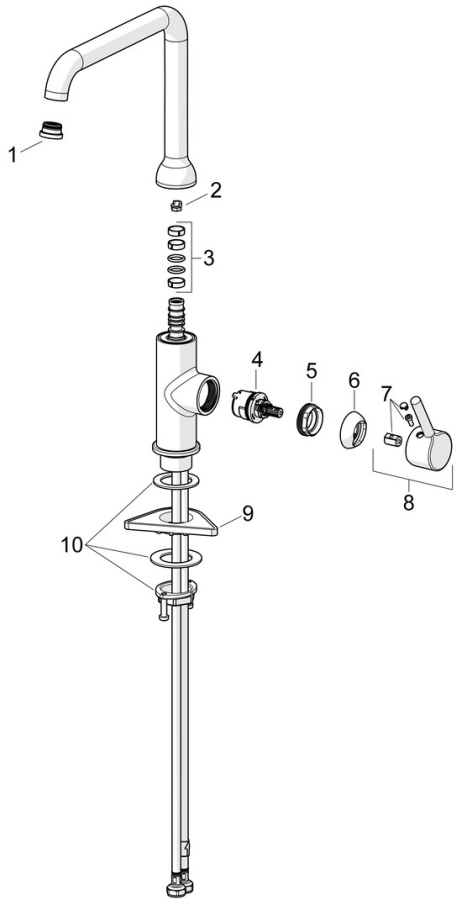


### SP54202207

| | Nom | Code |
|---|---|---|
| 01 | Aérateur et clé, Cascade SLC TJ V | 1014808V |
| 02 | Limiteur de rotation pour bec, 60°/0° | 59914264 |
| 02 | Limiteur de rotation pour bec, 120° Arrêté | 59914429 |
| 03 | Kit de joint pour bec | 59914431 |
| 04 | Cartouche, 3.0 | 1014428V |
| 05 | Écrou de maintien, M34x1.5 | 1012133V |
| 06 | Chape | 1012132V |
| 07 | Capuchon | 1012105V |
| 08 | Levier | 1001749V |
| 09 | Plaque de fixation | 59910008 |
| 10 | Ensemble de fixation | 59913371 |

© 2024 Hansa Armaturen GmbH - www.hansa.com - 01.05.2024