54010400 HANSA - Handbrause Ausgelaufen

EAN: 4015474128101
static.hansa.com/54010400

- Dusche
- Wandmontage
- Chrom
- Umstellung im Auslauf integriert
- Normal – Gleichmäßiger und weicher Wasserstrahl, Kaskadenförmig - Wasserstrahl wie ein Wasserfall, stark und breit
- Schmutzfilter
- 2-strahlig

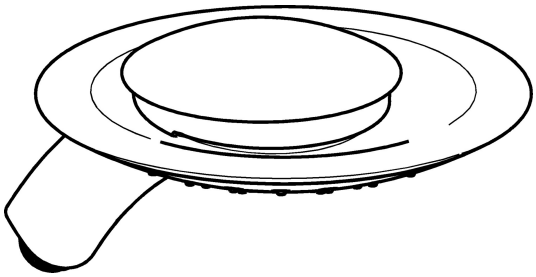

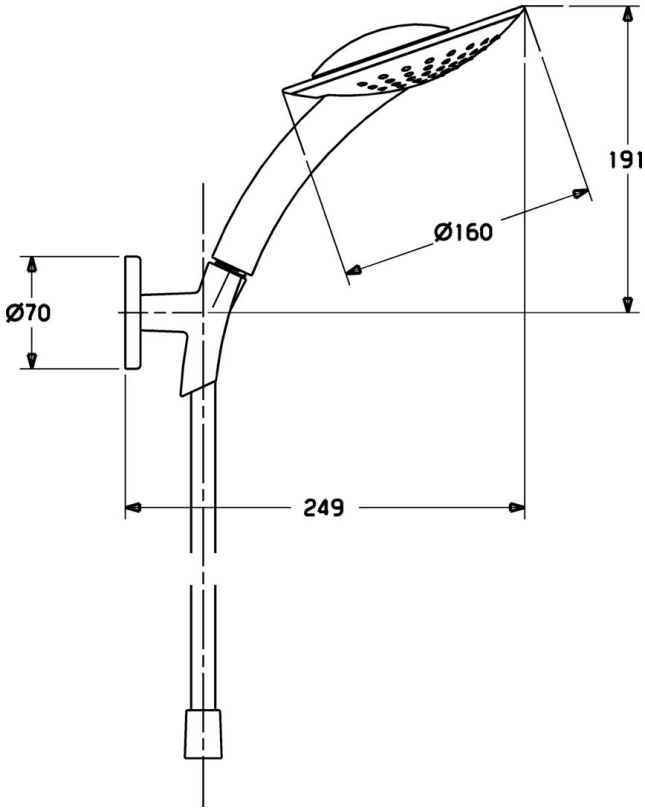

Technische Daten

Technische Eigenschaften

Warmwasserversorgung	**max. +65°C**
Arbeitsdruck	**0.5-5 bar**
Anschlussgröße	**G1/2**
Werkstoff	**Verbundwerkstoff**

Vorschriften

EN Standard	**EN 1112**

Ersatzteile

SP54010400

	Name	Art.-Nr.
4	Handbrause Ausgelaufen	54000100
5	Brauseschlauch, L=1250	54120400
5.1	Dichtungsring, d 21x12x2	59912304