53790900 HANSAMOTION - Handtuchhalter, L=475 Ausgelaufen

EAN: 4015474110557
static.hansa.com/53790900

- Badezimmer
- Zubehör
- Wandmontage
- Chrom

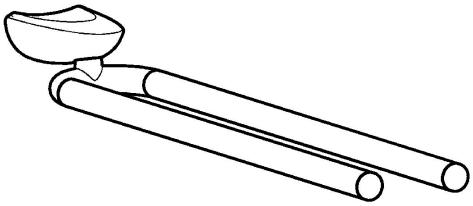

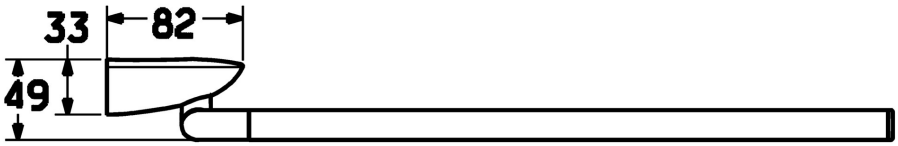

Technische Daten

Technische Eigenschaften

Länge / Höhe	**475 mm**

Ersatzteile

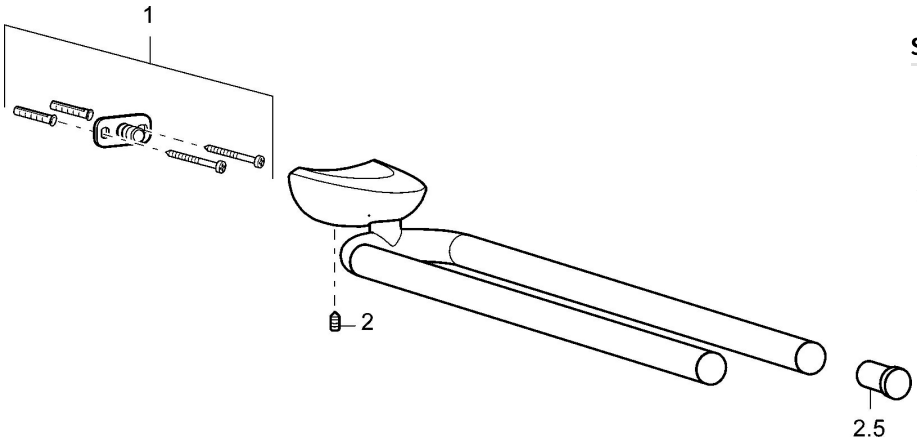

SP53790900

	Name	Art.-Nr.
1	Befestigungssatz Ausgelaufen	59912081
2	Stift, M5x8 Ausgelaufen	59912082
2.5	Abdeckkappe Ausgelaufen	59912835

© 2024 Hansa Armaturen GmbH - www.hansa.com - 09.02.2024