53730900 HANSAMOTION - Seifenschale Ausgelaufen

EAN: 4015474110434
static.hansa.com/53730900

- Dusche
- Zubehör
- Wandmontage
- Chrom

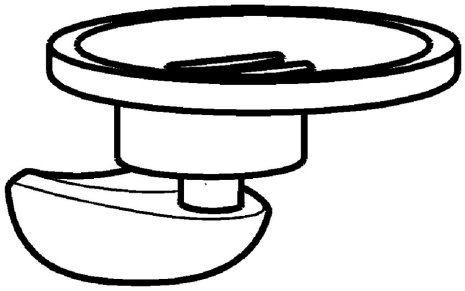

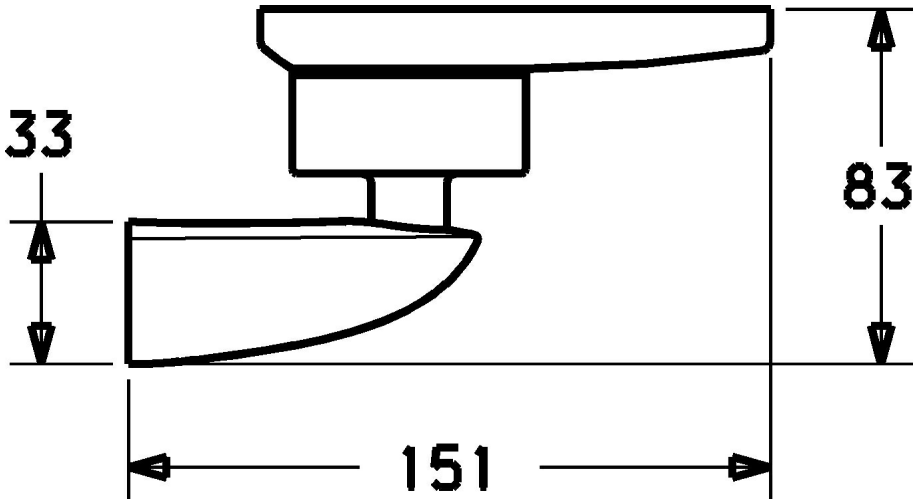

Technische Daten

Ersatzteile

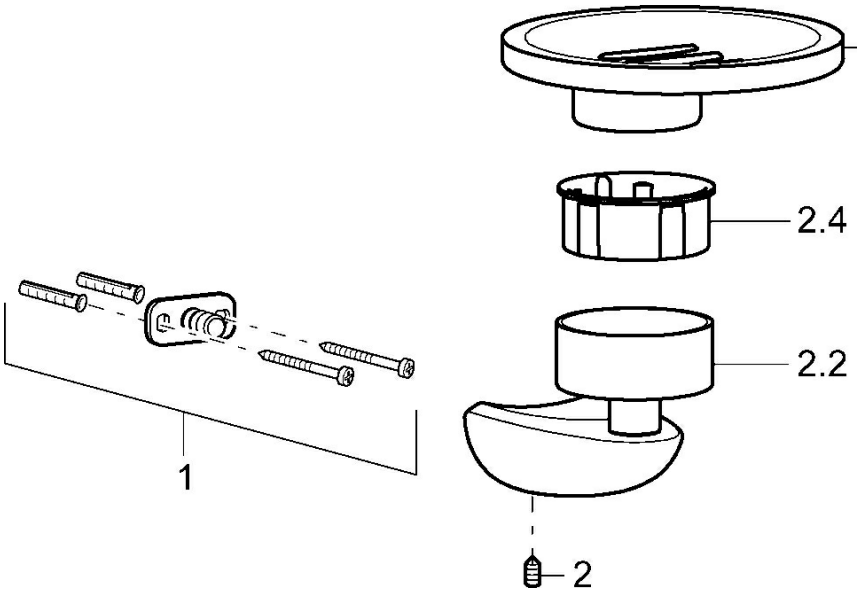

SP53730900

	Name	Art.-Nr.
1	Befestigungssatz Ausgelaufen	59912081
2	Schraube, M5x6, SW2.5	59912617
2.2	Wandhalter, L=45 Ausgelaufen	59912872
2.4	Innenteil, d 51x45 Ausgelaufen	59912831
5	Seifenschale Ausgelaufen	59912876

© 2024 Hansa Armaturen GmbH - www.hansa.com - 09.02.2024