53452035 HANSA - Fertigmontageset für Wanne/Brause

Ausgelaufen

EAN: 4015474060609
static.hansa.com/53452035

- Wanne & Dusche
- Fertigmontageset, Einhebelmischer
- Wannenrandmontage
- Chrom
- Temperatureinstellgriff

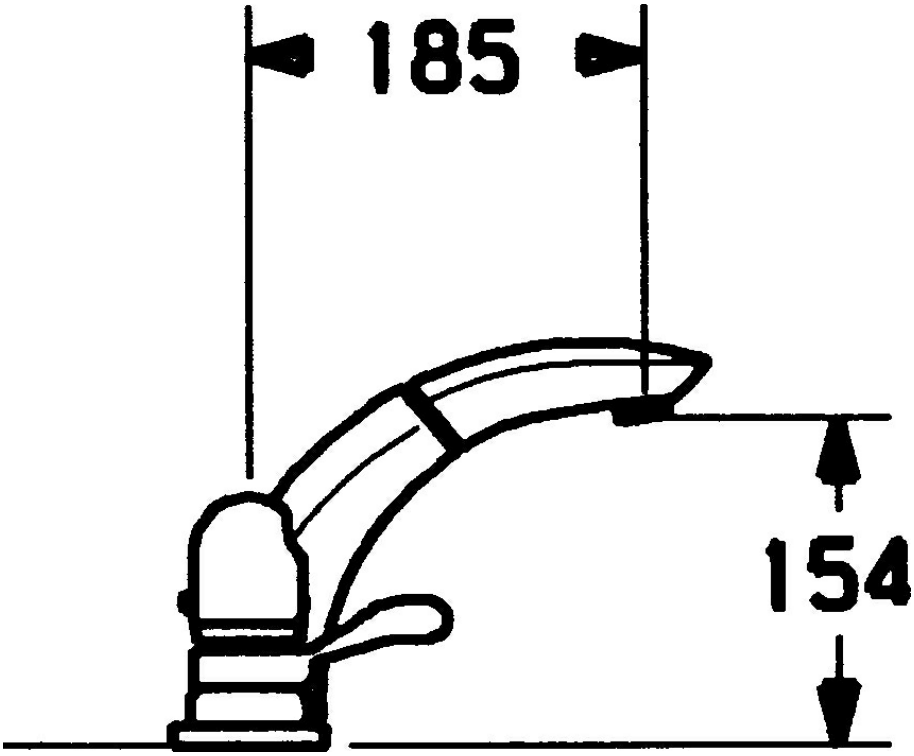

Technische Daten

Technische Eigenschaften

Warmwasserversorgung	**max. +80°C**
Arbeitsdruck	**0.5-10 bar**

Ersatzteile

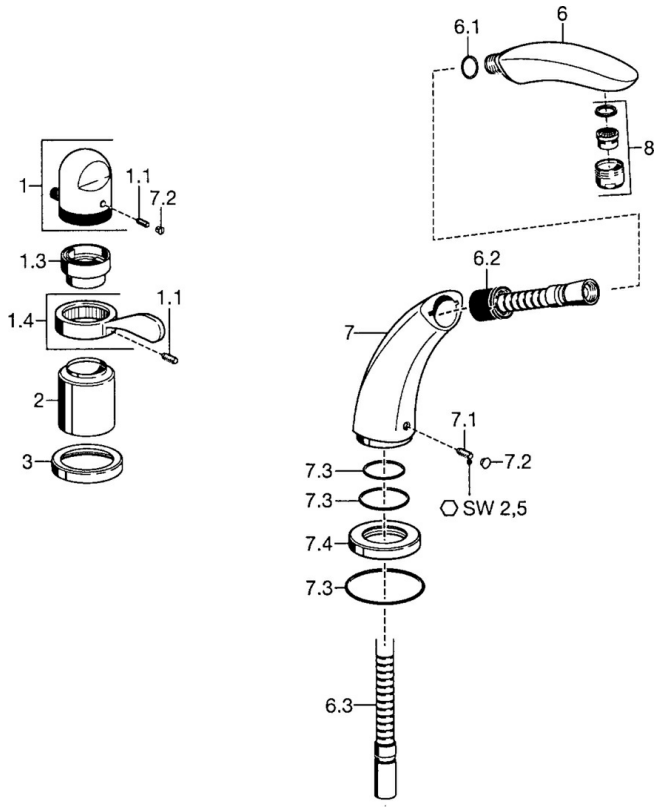

SP53452035

	Name	Art.-Nr.
1	Temperatur-Wählgriff Ausgelaufen	59910152
1.1	Schraube, M6x6	59912330
1.3	Temperatur-Anschlagring	59906355
1.4	Hebel	59905722
2	Abdeckkappe Ausgelaufen	59912327
3	Rosette	59912259
6	Handbrause Ausgelaufen	59912295
6	Dichtungsring, d 21x12x2	59912304
6.2	Befestigungshülse Ausgelaufen	59912294
6.3	Schlauch, G1/2xG3/8 Ausgelaufen	59912293
7.1	Stift, M6x10, SW2.6 Ausgelaufen	59912292
7.2	Blindstopfen	59911840
7.3	Dichtungskit	59912276
7.4	Rosette	59912278