53249440 HANSAACTIVEJET - Ruční sprcha, 72 mm

EAN: 4057304014673
static.hansa.com/53249440

- Sprcha & vana
- Montáž na okraj vany
- Chrom
- Sprchová hadice (1750 mm), Technologie proti usazeninám (snadno se čistí)
- Sensitive - Jemný proud vody
- Filtr(y) na nečistoty
- Otočné vedení hadice
- 1 proud

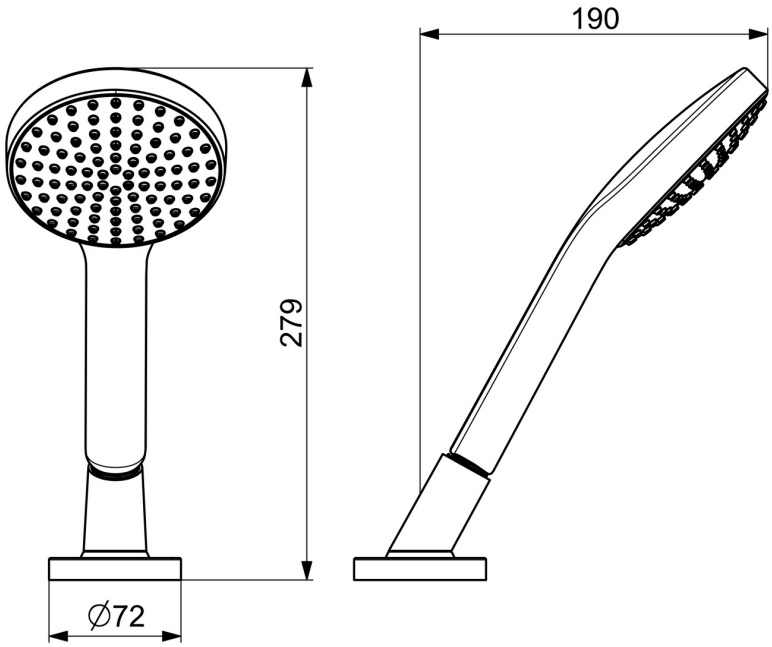

© 2024 Hansa Armaturen GmbH - www.hansa.com - 16.04.2024

Technické údaje

Vlastnosti průtoku

Průtokové množství při 3 bar	**15.0 l/min**

Technické vlastnosti

Velikost DN (jmenovitý rozměr)	**DN 15**
Zdroj teplé vody	**max. +65°C**
Pracovní tlak	**0.5-5 bar**
Velikost přípojky	**G1/2**
Projection	**189 mm**
Zabezpečení proti zpětnému toku (ČSN EN 1717)	**EB**
Materiál	**Kompozit**

Předpisy

Norma EN	**EN 1112, EN 1113**

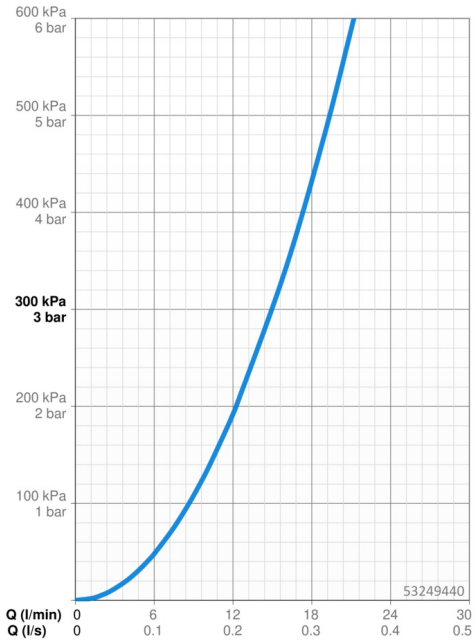

Náhradní díly

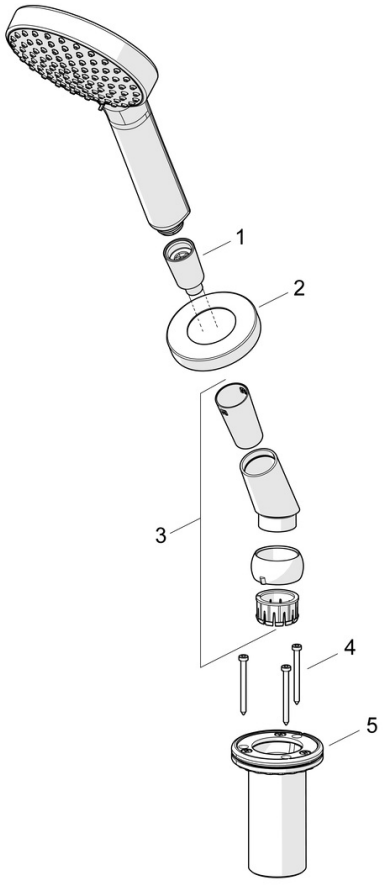

SP53249440

	Název	Kód
01	Sprchová hadice, L=1750, G1/2-M12x1	59912281
02	Krycí díl, d 72 mm	59914672
03	Držák	59912282
04	Šroub, M4x45	59912291
05	Průchodka	59914673

© 2024 Hansa Armaturen GmbH - www.hansa.com - 16.04.2024