5318203090 HANSA - Fertigmontageset für Wanne/Brause

Ausgelaufen

EAN: 4015474048836
static.hansa.com/5318203090

- Wanne & Dusche
- Fertigmontageset, Zweigriff
- Wannenrandmontage
- Chrom/Gold
- Rückflussverhinderer

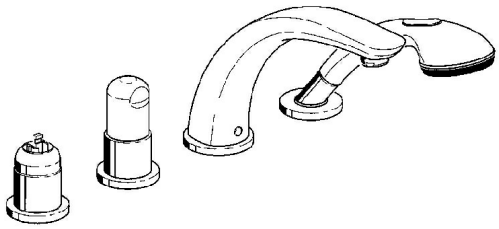

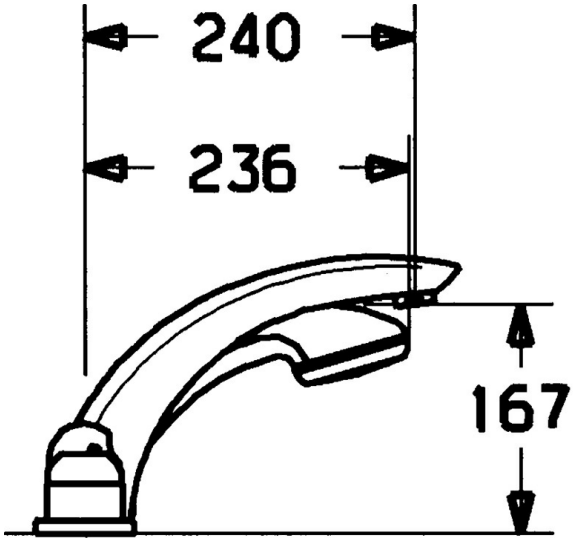

Technische Daten

Technische Eigenschaften

Warmwasserversorgung	**max. +80°C**
Arbeitsdruck	**0.5-10 bar**
Sicherungseinrichtung (EN1717)	**EB**

Ersatzteile

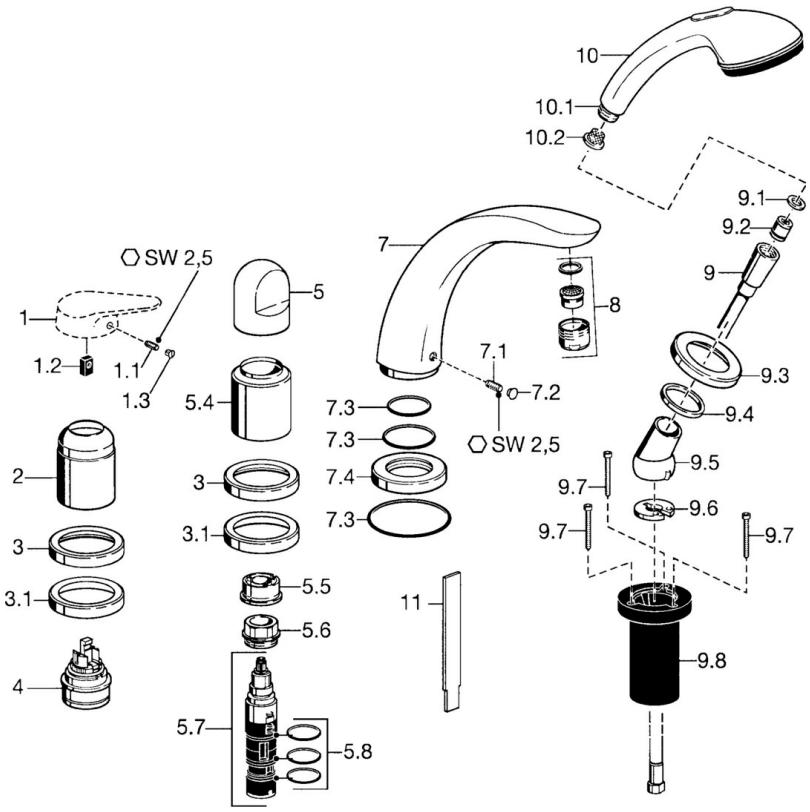

SP53182030

	Name	Art.-Nr.
1.1	Schraube, M5x8, SW2.5	59904755
1.2	Kunststoffadapter	59904778
1.3	Blindstopfen, hot/cold	59906705
2	Abdeckkappe	59904820
2	Abdeckkappe Weiss Ausgelaufen	59905521
3	Rosette Ausgelaufen	59912256
3.1	Rosette	59912259
4	Kartusche, 4.8 eco	59904601
5	Griff	59912262
5.4	Abdeckkappe	59912265
5.5	Durchflussbegrenzer	59911897
5.6	Ringschraube, M32x1.5	59911898
5.7	Umstellung	59912269
5.8	O-Ringsatz, d 24x2	59911835
7	Auslauf, L=240	59912273
7.1	Schraube, M6x16, SW 2.5	59910120
7.2	Blindstopfen Chrom/Seidenmatt Ausgelaufen	59911917
7.2	Blindstopfen	59911840
7.3	Dichtungskit	59912276
7.4	Rosette	59912278
8	Luftsprudler, M28x1 D	59907198
9	Brauseschlauch, L=1750, G1/2-M12x1	59912281
9.1	Dichtungsring, d 21x12x2	59912304
9.2	Rückflussverhinderer	59905714
9.3	Rosette, M70x1 Chrom/Seidenmatt Ausgelaufen	59912288
9.3	Rosette, M70x1	59912287
9.4	Gleitring	59912286
9.5	Halter	59912282
9.6	Scheibe	59912337
9.7	Schraube, M4x45	59912291
9.8	Schlauchdurchführung	59912290
10	Handbrause Chrom/Gold Ausgelaufen	599043390
10	Handbrause Chrom/Seidenmatt Ausgelaufen	599043392
10	Handbrause Ausgelaufen	04320100
10.1	Schlauchanschluß, G1/2 Ausgelaufen	59912237
10.2	Sieb	59906859
11	Werkzeuge Ausgelaufen	59912277
N.I.	Verlängerungssatz, 30 mm	59912163
N.I.	Verlängerungssatz, 30 mm	59912235
N.I.	Verlängerungsschraubensatz	59912169
N.I.	Verlängerungssatz, 20 mm	59912160