53122063 HANSADESIGNO Style - Mitigeur bain-douche

EAN: 4057304007019
static.hansa.com/53122063

- Baignoire et douche
- Kit de finition, Monocommande
- Montage sur gorge
- Chrome
- Bec coulé
- CACHÉ® - Mousseur intégré directement dans la robinetterie
- Levier monocommande, Levier avec symbole C+F, Poignée de régulation du débit
- Inverseur à tourner, Inverseur intégré dans la cartouche de débit
- Douchette, Flexible de douche (1750 mm)
- Intense – Jet d'eau revigorant
- Limiteur de température et de débit
- Valve(s) anti-retour
- Rosace ronde, Manchon
- 1 jet

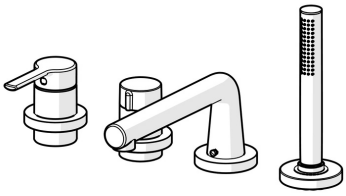

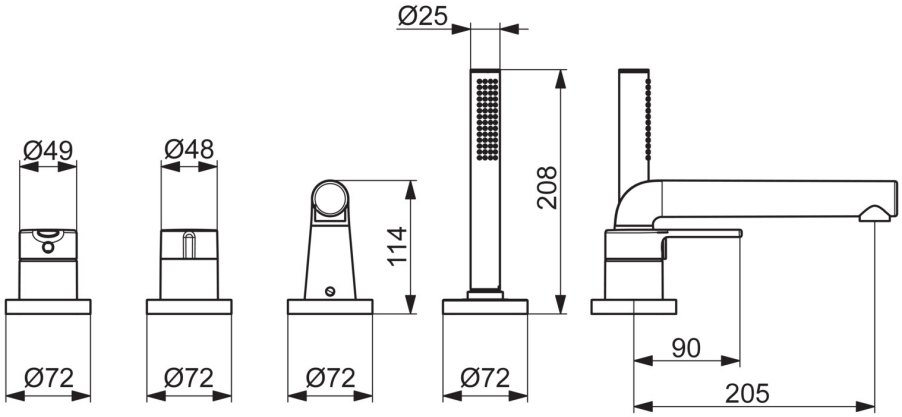

Caractéristiques techniques

Caractéristiques de débit

Débit à 3 bar	**20.4 / 13.2 l/min**
Perte de charge avec débit (0,3 l/s)	**3 bar**

Caractéristiques techniques

Taille DN (diamètre nominal)	**DN15**
Alimentation en eau chaude	**max. +65°C**
Pression de service	**0.5-10 bar**
Saillie	**190 mm**
Dispositif de protection (EN1717)	**EB**
Matériau	**brass**

Règlementations

Norme EN	**EN 817, EN 1112, EN 1113**
Classe acoustique	**I (ISO 3822)**

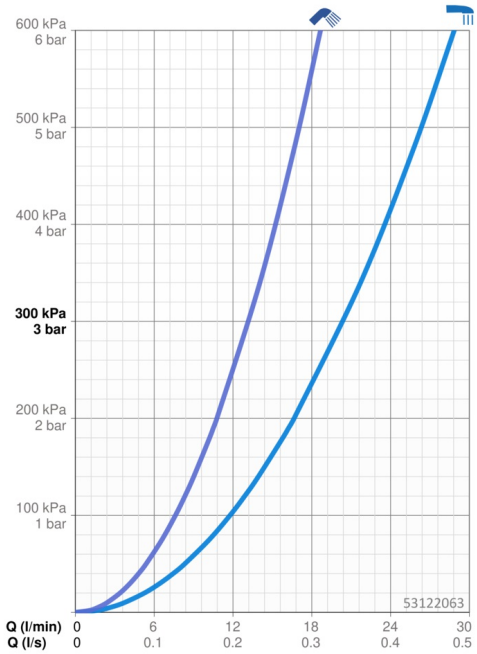

Pièces de rechange

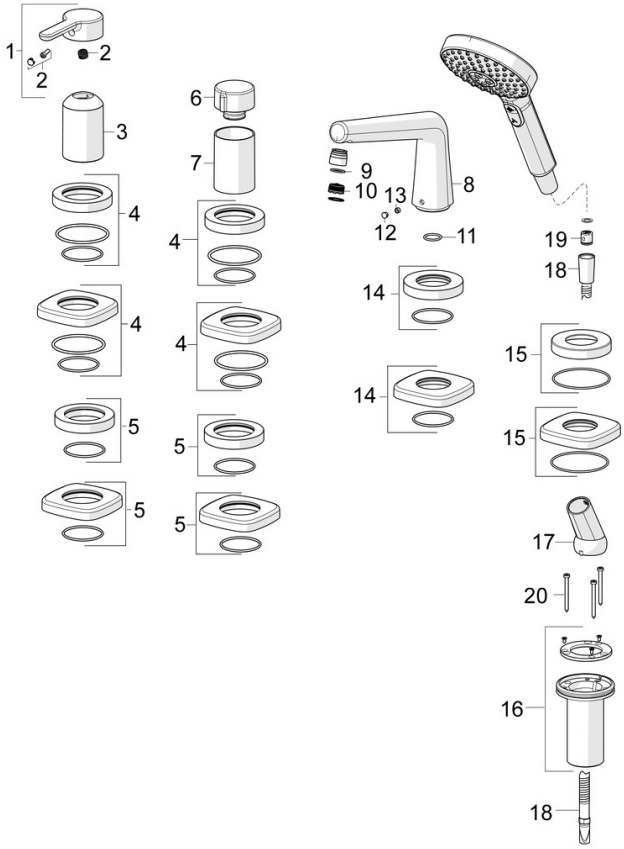

SP53122083

	Nom	Code
01	Levier	59914574
02	Capuchon	59914573
03	Rosace	59914572
04	Rosaces, d 72 mm, for Compact	59914667
04	Rosaces, 75x75 mm, for Compact Arrêté	59914675
05	Rosaces, d 72 mm	59914668
05	Rosaces, 75x75 mm Arrêté	59914676
06	Croisillon d'ouverture	59914669
07	Rosace	59914671
08	Bec	59914674
09	Fitting ring for aerator	59914645
10	Aérateur, M18.5x1	59914662
11	Joint, d 18x2	59913291
12	Butée de réglage	59911840
13	Vis, M6x5, SW3	59912916
14	Rosaces, 75x75 mm Arrêté	59914678
14	Rosaces, d 72 mm	59913278
15	Rosaces, 75x75 mm	59914677
15	Rosaces, d 72 mm	59914672
16	Passage tablette	59914673
17	Titulaire	59912282
18	Flexible, L=1750, G1/2-M12x1	59912281
19	Clapet anti-retour	59905714
20	Vis, M4x45	59912291

© 2024 Hansa Armaturen GmbH - www.hansa.com - 16.04.2024