53050000 HANSA - Corps pour mitigeur bain-douche encastré Arrêté

EAN: 4015474047662
static.hansa.com/53050000

- Baignoire et douche
- Encastré
- Montage sur gorge
- Limiteur de température et de débit, Limiteur de température ajustable
- Eco cartouche céramique de ø 48 mm pour contrôle de température et de débit, Valve(s) anti-retour
- Corps en laiton DZR
- Système anti-refoulement intégré pour une utilisation domestique (conforme à la norme DIN EN 1717)

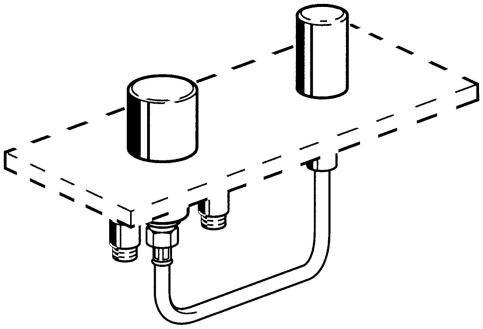

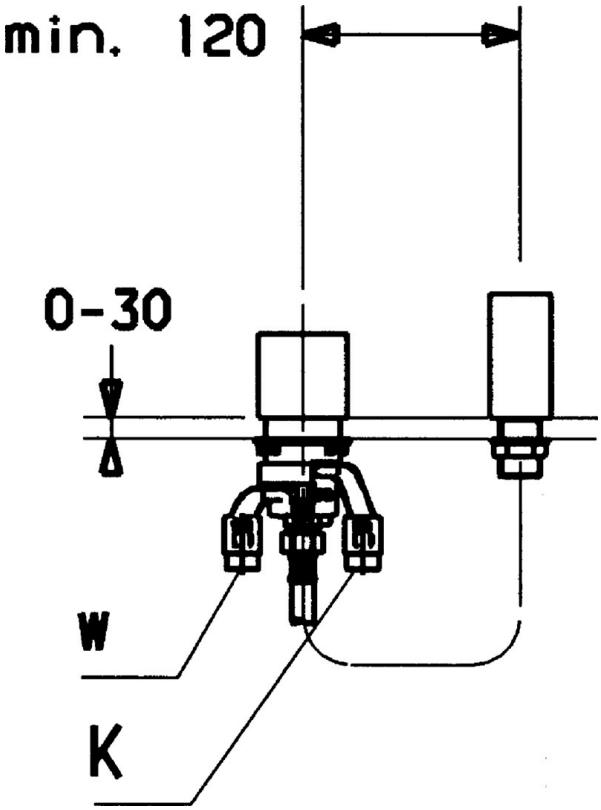

Caractéristiques techniques

Caractéristiques techniques

Taille DN (diamètre nominal)	**DN20**
Alimentation en eau chaude	**max. +80°C**
Pression de service	**0.5-10 bar**
Taille de raccord	**G3/4**
Dispositif de protection (EN1717)	**EB**

Pièces de rechange

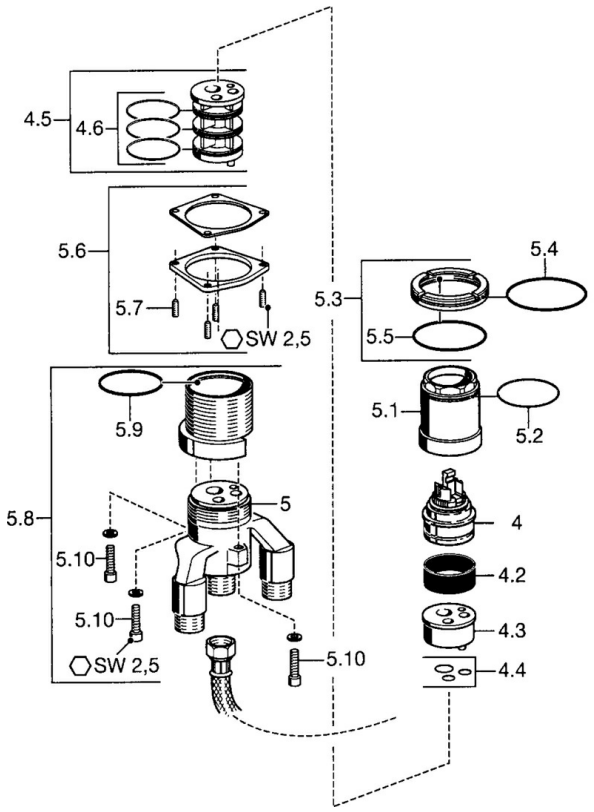

SP53050000

	Nom	Code
4	Cartouche, 4.8 eco	59904601
4.2	Douille entretoise Arrêté	59905871
4.3	La partie intérieure Arrêté	59911536
4.4	Set de fixation pour bec	59904850
4.5	Adaptateur	59911506
4.6	Joint, d 40x2	59911507
5.1	Vis Loop, M52x1, AF45 (-2015)	59912339
5.2	Joint, 50.52x1.78	59906841
5.3	Bride Arrêté	59912342
5.4	Joint, 66x2 Arrêté	59912341
5.6	Ensemble de fixation Arrêté	59912343
5.7	Goupille, M6x12, SW6 Arrêté	59912344

© 2024 Hansa Armaturen GmbH - www.hansa.com - 03.04.2024