53010200 HANSACOMPACT - UP-Rohbauset Bade- und Brausearmatur Ausgelaufen

EAN: 4015474047594
static.hansa.com/53010200

- Wanne & Dusche
- Unterputz Einbaukörper
- Fliesenrandmontage
- Temperaturbegrenzer, Heißwassersperre einstellbar (im Lieferumfang enthalten)
- Spülstopfen, ø 3.5 classic Steuerpatrone mit keramischen Dichtscheiben zur Wassermengen- und Temperatureinstellung
- Anschluss über flexible Druckschläuche
- Armaturenkörper aus entzinkungsbeständigem Messing (DZR)
- ROLLBOX mit automatischer Schlauchrückführung
- Edelstahl-Fliesenplatte; Leckwasserablauf in Rollbox mit Rückstausicherung; passend zu folgenden Serien: Loft, Designo, Ligna, Stela, Ronda; für entfernt liegenden Wanneneinlauf für Standmontage

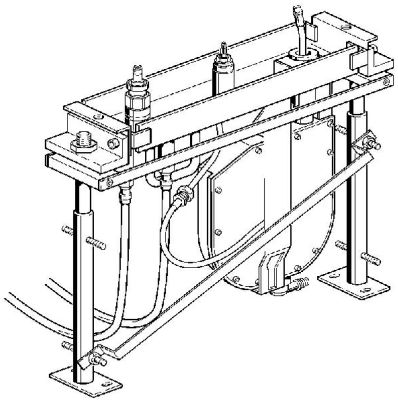

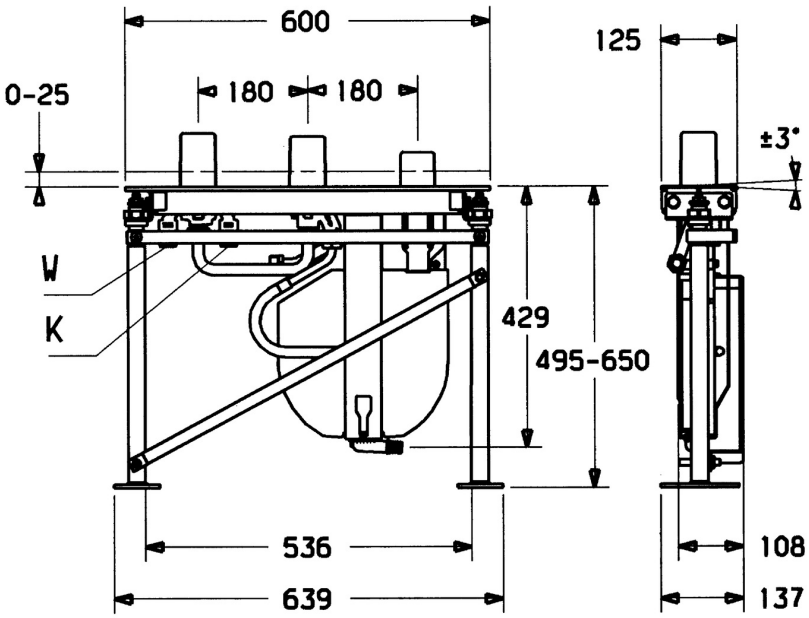

Technische Daten

Technische Eigenschaften

DN-Größe (Nennmaß)	**DN20**
Warmwasserversorgung	**max. +70°C**
Arbeitsdruck	**1-10 bar**
Anschlussgröße	**G3/4**

Ersatzteile

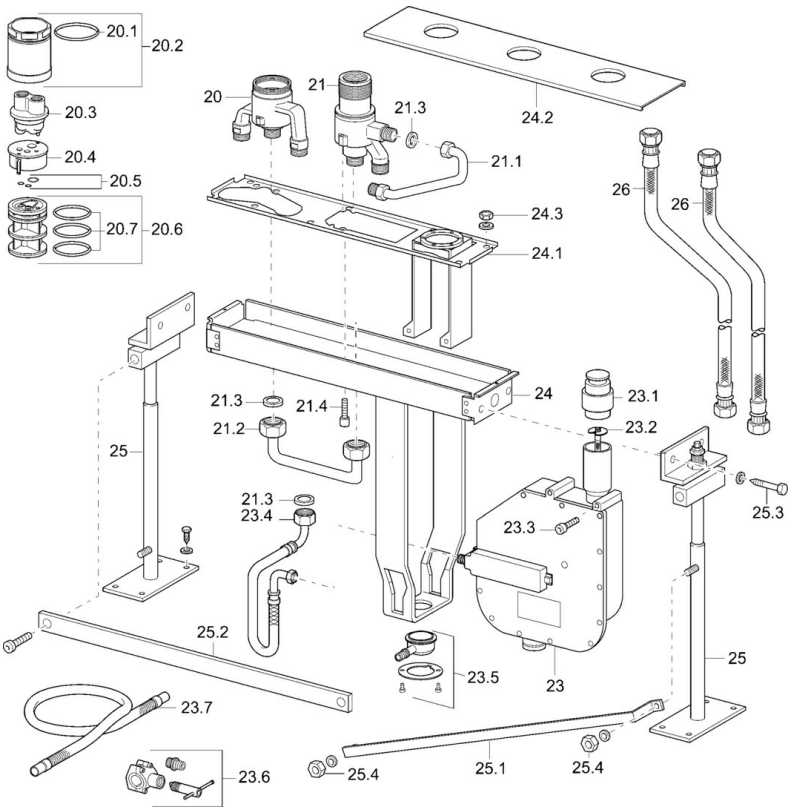

SP53010200

	Name	Art.-Nr.
20.1	O-Ring, 66x2 Ausgelaufen	59912341
20.2	Ringschraube, M52x1, AF45 (-2015)	59912339
20.3	Spülstopfen	59912299
20.4	Innenteil Ausgelaufen	59911536
20.5	Dichtungskit	59904850
20.6	Adapter	59911506
20.7	O-Ring, d 40x2	59911507
21.1	Rohr, G3/4 Ausgelaufen	59912367
21.2	Rohr, G3/4 Ausgelaufen	59912366
21.3	Haltering, 23.9x15.2x2	59902689
21.4	Schraube, M8x16, SW7 Ausgelaufen	59912369
23	Rollbox für Schlauch	53060200
23	Rollbox für Schlauch	59914205
23.2	Scheibe	59912337
23.4	Schlauch, G3/4xG3/8 Ausgelaufen	59912336
23.4	Schlauch, G3/4xG1/2, L=650	59912693
23.5	Verbinder	59912351
23.6	Verbinder	59910573
23.7	Anschlußschlauch, L=1500, G3/4	59912354
24	Gehäuse	59912364
24.1	Montageplatte	59912365
24.2	Deckplatte	59912368
25	Einbausatz	59912359
26	Anschlußschlauch, L=1000, G3/4xG3/4	59912246
N.I.	Testgerät Ausgelaufen	59912307