5270220300066 HANSAPOLO ECO - Robinetterie évier

EAN: 4057304018435
static.hansa.com/5270220300066

- ECO Building, Housing
- Monocommande, Cold Start
- Montage sur plage
- Chrome
- Bec pivotant, Possibilité de limiter l'ange de pivotement du bec
- CASCADE®
- Levier monocommande, Levier avec symbole C+F
- Limiteur de température et de débit, Variante pour réaliser des économies d'eau (Cold Start) - ouverture eau froide en position médiane
- Eco cartouche céramique de ø 35 mm pour contrôle de température et de débit
- Raccordement par flexibles

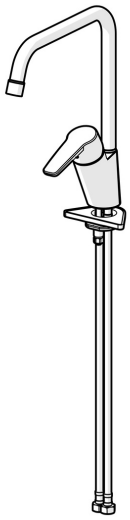

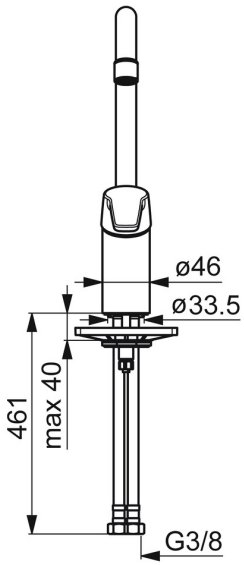

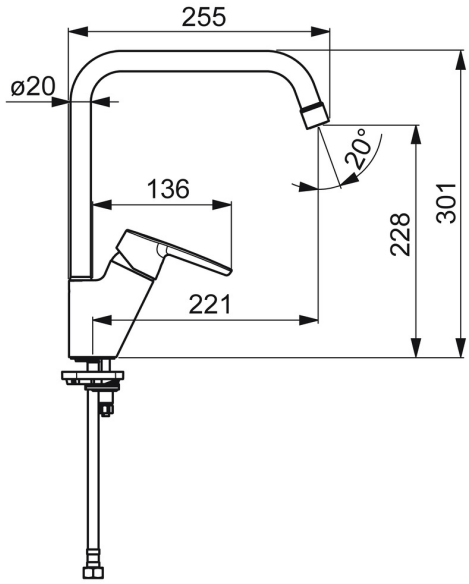

Caractéristiques techniques

Caractéristiques de débit

Eco-débit à 3 bar	**4.5 l/min**
Débit à 3 bar	**6.0 l/min**
Débit à 3 bar (avec limiteur de débit)	**6.0 l/min**

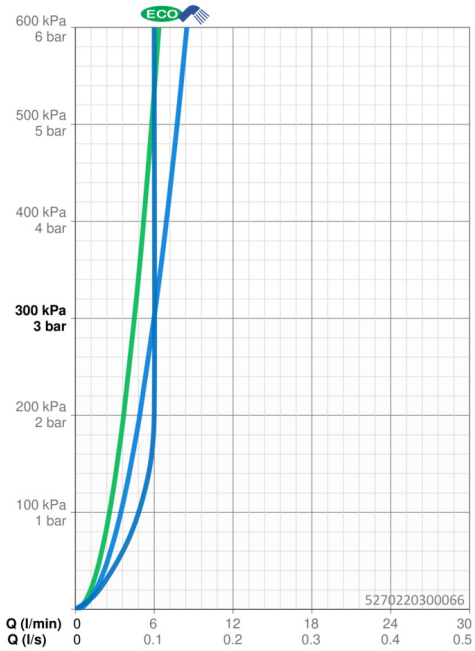

Caractéristiques techniques

Taille DN (diamètre nominal)	**DN15**
Alimentation en eau chaude	**max. +70°C**
Pression de service	**0.5-10 bar**
Taille de raccord	**G3/8**
Saillie	**221 mm**
Dispositif de protection (EN1717)	**AA**
Matériau	**brass**

Règlementations

Norme EN	**EN 817**
Classe acoustique	**I (ISO 3822)**

Certificats et normes

EPD	**S-P-06396**

Durabilité

EPD module A1 (kg CO2 eq.)	**6,04**
EPD module A2 (kg CO2 eq.)	**0,29**
EPD module A3 (kg CO2 eq.)	**2,66**
EPD module A1-A3 (kg CO2 eq.)	**8,98**
EPD module A4 (kg CO2 eq.)	**0,18**
EPD module B7 (kg CO2 eq.)	**1773,00**
EPD module C2 (kg CO2 eq.)	**0,01**
EPD module C3 (kg CO2 eq.)	**0,01**
EPD module C4 (kg CO2 eq.)	**0,27**
EPD module D (kg CO2 eq.)	**-5,08**