52670213 HANSA - Kopfbrause-Set Ausgelaufen

EAN: 4015474267831
static.hansa.com/52670213

- Dusche
- Wandmontage
- Chrom
- Drehumsteller, druckunabhängig
- Handbrause, Kopfbrause, Brauseschlauch (1750 mm)
- Regenstrahl - Gleichmäßiger und starker Wasserstrahl
- Befestigungsset, Rückflussverhinderer, Schmutzfilter
- 1-strahlig

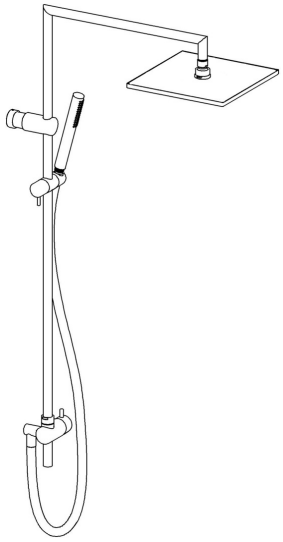

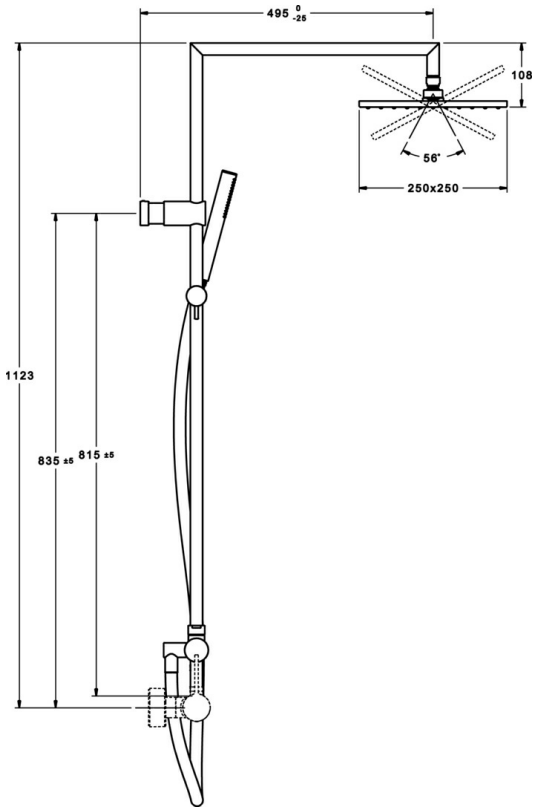

Technische Daten

Durchflusseigenschaften

Durchfluss bei 3 bar (mit Durchflussregler)	**13.2 l/min**

Technische Eigenschaften

DN-Größe (Nennmaß)	**DN15**
Warmwasserversorgung	**max. +65°C**
Arbeitsdruck	**0.5-5 bar**
Ausladung	**495 mm**
Sicherungseinrichtung (EN1717)	**EB**
Werkstoff	**Messing**

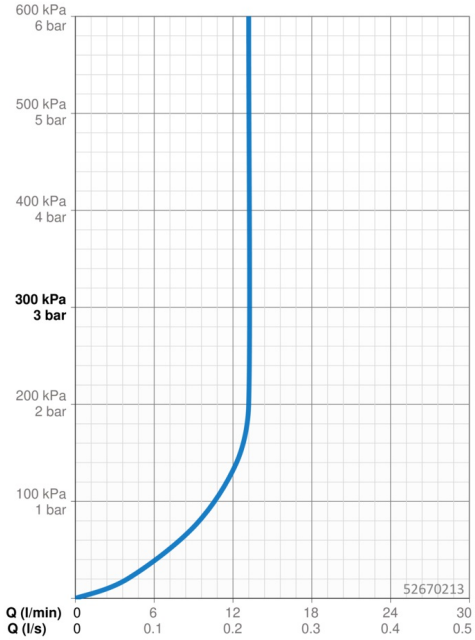

Ersatzteile

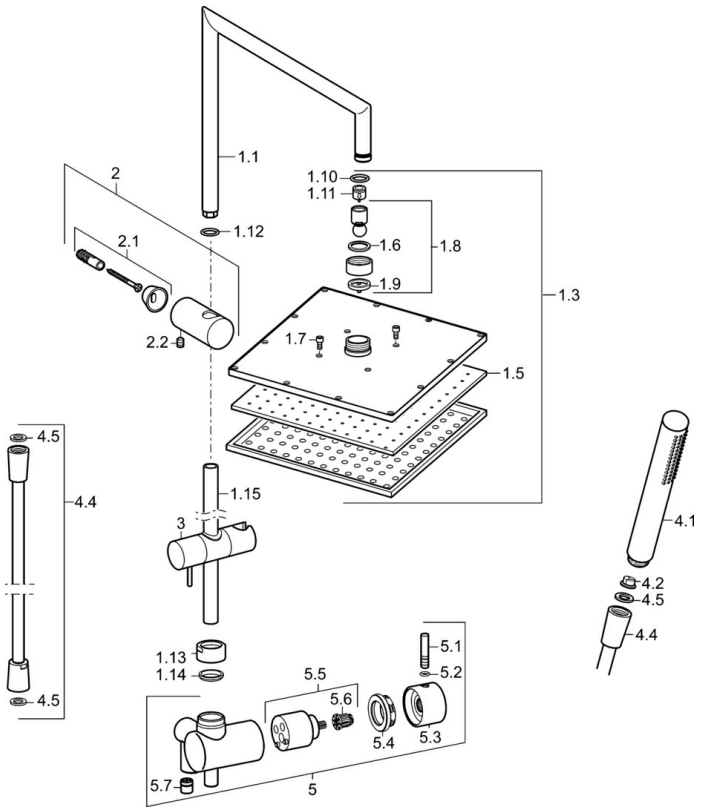

SP52670213

	Name	Art.-Nr.
1.1	Brausearm ohne Kopfbrause	59914045
1.3	Kopfbrause, 250x250 mm	59913875
1.5	Düsenplatte, 250x250 mm, (-2019)	59913876
1.7	Schraube	59913754
1.12	O-Ringsatz	59913808
1.13	Mutter	59913821
1.14	O-Ringsatz	59913808
1.15	Duschrohr	59913858
2	Wandbefestigung	59913859
2.1	Befestigungssatz	59913812
2.2	Schraube, M5x8, SW2.5	59904755
3	Schieber	59913755
4.1	Handbrause	54390100
4.2	Sieb	59906859
4.4	Brauseschlauch, L=1750 Satin	54120300
4.5	Dichtungsring, d 21x12x2	59912304
5	Umstellkörper komplett	59913857
5.1	Stift, M6, 21 mm	59913284
5.2	O-Ring, d 3x1.5	59913100
5.3	Griff	59913817
5.4	Spann-Mutter, M37x1, AF30 Ausgelaufen	59912111
5.5	Umstellung	59913818
5.6	Adapter Weiss	59910235
5.7	Rückflussverhinderer	59905714
N.I.	Anschlussnippel	59914063