5256226700006 HANSAVANTIS XL - Waschtischbatterie

EAN: 4057304020391
static.hansa.com/5256226700006

- Waschtisch
- Einhebelmischer, Kaltstartfunktion
- Standmontage
- Chrom
- Feststehender Auslauf
- PCA® konstante Durchflussleistung unabhängig vom Fließdruck
- Einhandbedienhebel/Griff, Pinhebel, Hebel mit W+K-Kennzeichnung
- Ablaufgarnitur mit Zugstange
- Temperaturbegrenzer, Energiespar-Variante (Cold Start), Kaltwasser in Mittelstellung
- ø 3.0 Steuerpatrone mit keramischen Dichtscheiben zur Wassermengen- und Temperatureinstellung
- Anschluss über flexible Druckschläuche
- Armaturenkörper aus entzinkungsbeständigem Messing (DZR), HANSA 3S-Installation: System für sichere und schnelle Montage

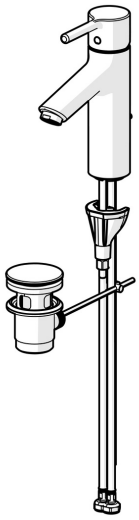

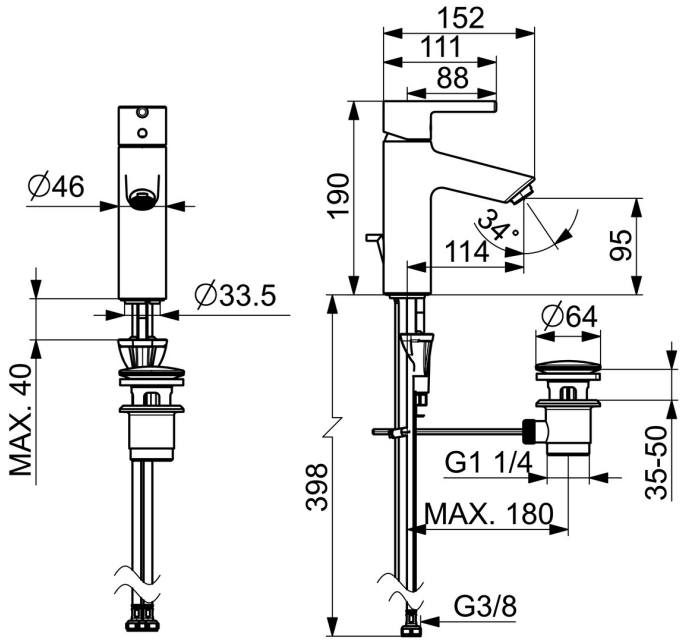

Technische Daten

Durchflusseigenschaften

Spar-Durchfluss bei 3 bar	**4.5 l/min**
Durchfluss bei 3 bar (mit Durchflussregler)	**6.0 l/min**
Druckverlust bei einem Durchfluss von 0,1 l/s	**1.55 bar**

Technische Eigenschaften

Warmwasserversorgung	**max. +90°C**
Arbeitsdruck	**0.5-10 bar**
Anschlussgröße	**G3/8**
Ausladung	**114 mm**
Sicherungseinrichtung (EN1717)	**AA**
Werkstoff	**Messing**

Vorschriften

EN Standard	**EN 817**
Geräuschklasse	**I (ISO 3822)**

Zulassungen und Deklarationen

Konformitätserklärung	**DoC**

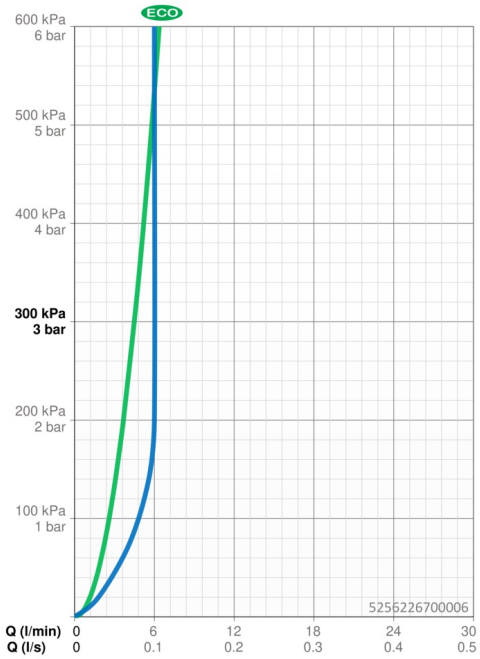

Ersatzteile

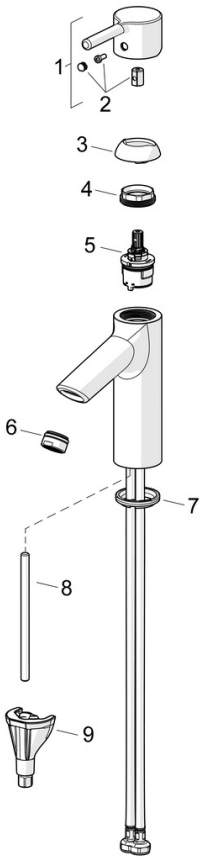

SP5240226700006

	Name	Art.-Nr.
01	Hebel	1002143V
02	Dekorkappe	1012105V
03	Abdeckkappe	1012421V
04	Spann-Mutter, M34x1.5	1012133V
05	Kartusche, 3.0 cold start	1014430V
06	Luftsprudler, M24x1, 6 l/min	59913727
07	Bodendichtung	59914591
08	Befestigungsschraube, M8x1, L=130	59914474
09	Befestigungssatz	59914475