5255226733 HANSAVANTIS - Waschtischbatterie

EAN: 4057304021923
static.hansa.com/5255226733

- Waschtisch
- Einhebelmischer, Seitenbedient
- Standmontage
- Matt-Schwarz
- Schwenkbarer Auslauf
- PCA® konstante Durchflussleistung unabhängig vom Fließdruck
- Einhandbedienhebel/Griff, Pinhebel, Hebel mit W+K-Kennzeichnung
- Temperaturbegrenzer
- ø 3.0 Steuerpatrone mit keramischen Dichtscheiben zur Wassermengen- und Temperatureinstellung
- Anschluss über flexible Druckschläuche
- Armaturenkörper aus entzinkungsbeständigem Messing (DZR)
- Ohne Ablaufgarnitur

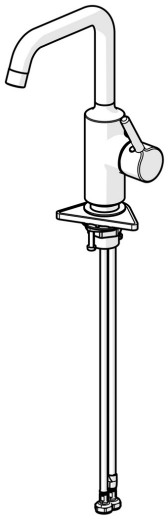

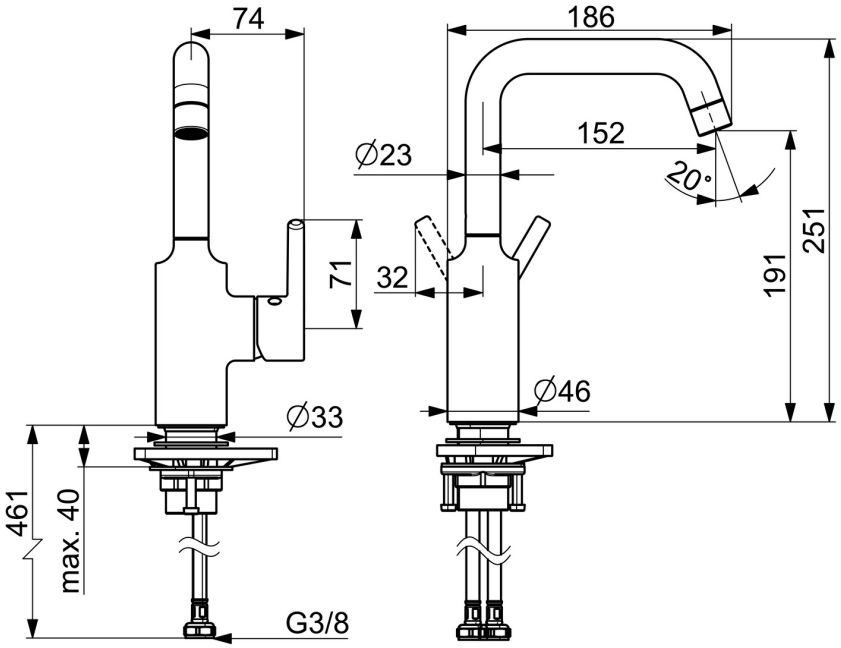

Technische Daten

Durchflusseigenschaften

Durchfluss bei 3 bar (mit Durchflussregler)	**6.0 l/min**

Technische Eigenschaften

Warmwasserversorgung	**max. +70°C**
Arbeitsdruck	**0.5-10 bar**
Anschlussgröße	**G3/8**
Ausladung	**152 mm**
Sicherungseinrichtung (EN1717)	**AA**
Werkstoff	**Messing**

Vorschriften

EN Standard	**EN 817**
Geräuschklasse	**I (ISO 3822)**

Zulassungen und Deklarationen

Konformitätserklärung	**DoC**

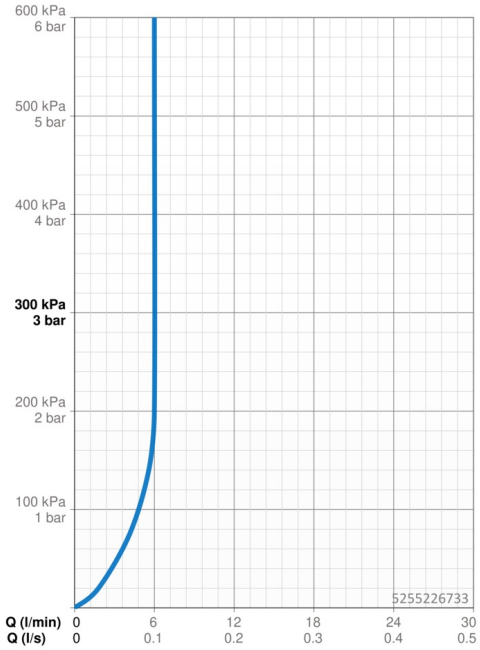

Ersatzteile

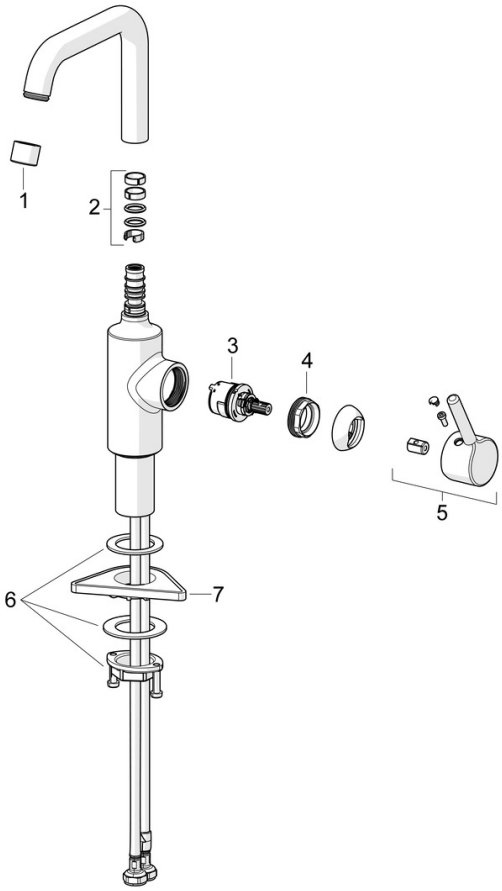

SP5255226733

	Name	Art.-Nr.
01	Luftsprudler, M24x1 STD HC PCA, 6 l/min Matt-Schwarz	1001071V-33
02	Auslaufdichtung	59914266
03	Kartusche, 3.0	1014428V
04	Spann-Mutter, M34x1.5	1012133V
05	Hebel Matt-Schwarz	1001749V-33
06	Befestigungssatz	59913479
07	PVC-Befestigungsplatte	59910008