52502100 HANSA - Uitloop, L=170

EAN: 4015474068445
static.hansa.com/52502100

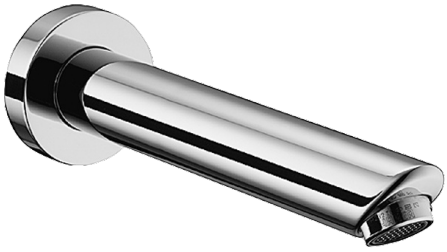

- Bad en douche
- Hulpuitrustingen
- Wandmontage
- Chroom
- Vaste uitloop, Gegoten constructie
- CASCADE® mousseur
- Buitendraad
- Kan worden ingekort, Kraanhuis gemaakt van DZR messing

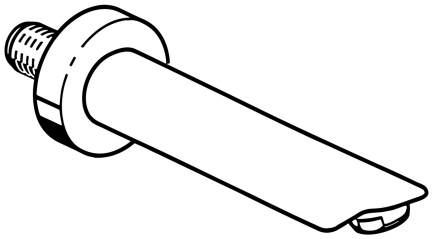

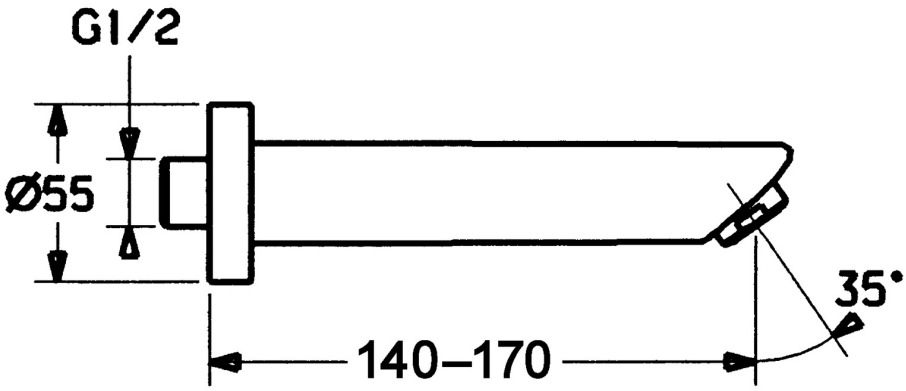

Technische gegevens

Technische eigenschappen

DN-maat	**DN15**
Aansluitmaat	**G1/2**
Projection	**170 mm**
Materiaal	**brass**

Reserveonderdelen

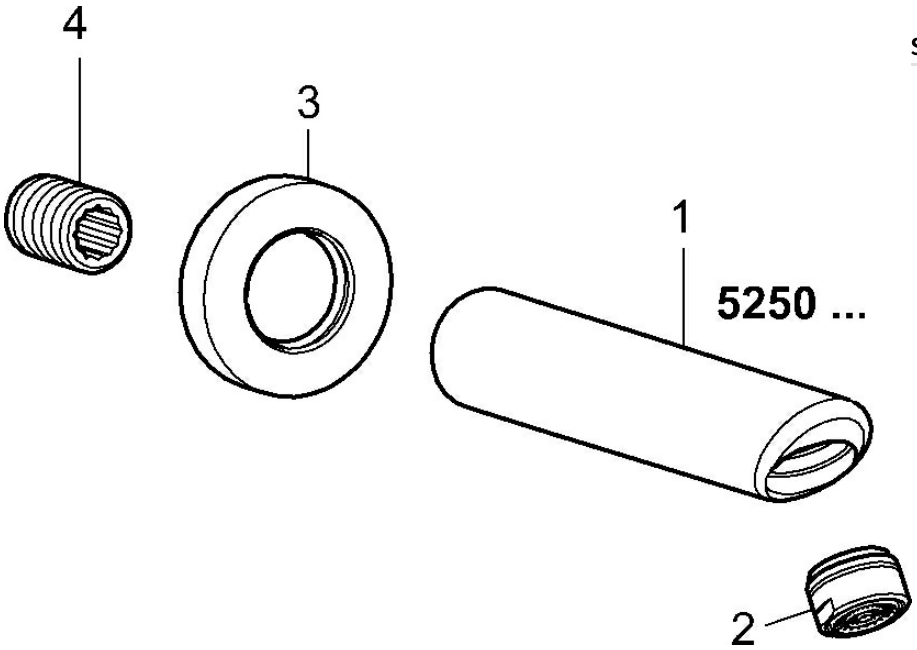

SP52502100

	Naam	Code
2	Mousseur, M24x1 B Chroom	59905872
3	Flens Chroom	59912512
4	Nippel	59905534