52392277 HANSAVANTIS Style - Wannenfüll- und Brausebatterie Ausgelaufen

EAN: 4015474253971
static.hansa.com/52392277

- Wanne & Dusche
- Einhebelmischer
- Wannenrandmontage
- Chrom
- CASCADE® Strahlregler

- Pinhebel, Einhandbedienhebel/Griff, Hebel mit W+K-Kennzeichnung
- Automatische Rückstellung
- Temperaturbegrenzer, Heißwassersperre einstellbar (im Lieferumfang enthalten)
- Rückflussverhinderer, ø 3.5 classic Steuerpatrone mit keramischen Dichtscheiben zur Wassermengen- und Temperatureinstellung
- Armaturenkörper aus entzinkungsbeständigem Messing (DZR), Wasserwege ohne Nickelbeschichtung

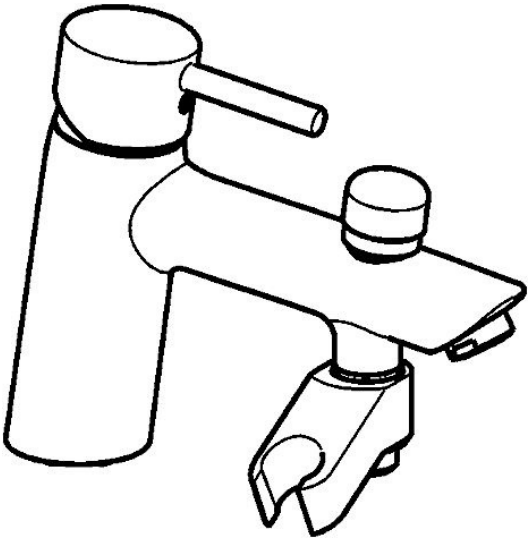

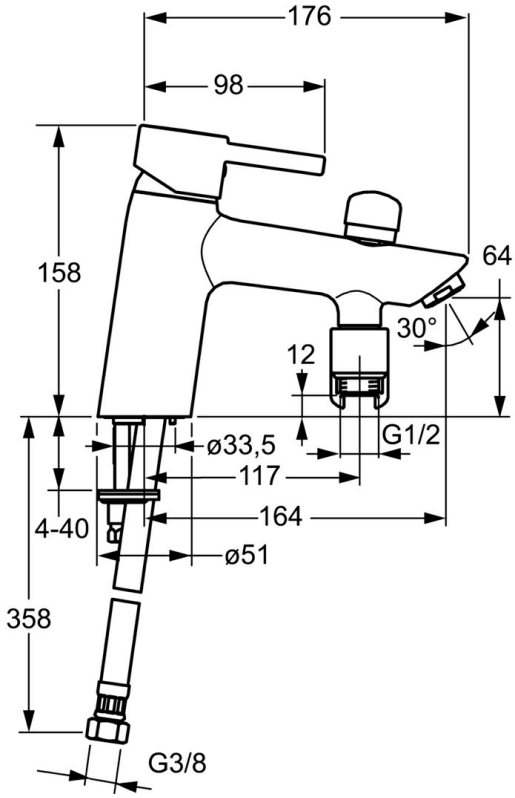

Technische Daten

Durchflusseigenschaften

Durchfluss bei 3 bar	**20.4 / 19.2 l/min**

Technische Eigenschaften

DN-Größe (Nennmaß)	**DN15**
Warmwasserversorgung	**max. +80°C**
Arbeitsdruck	**0.5-10 bar**
Ausladung	**164 mm**
Sicherungseinrichtung (EN1717)	**EB**
Werkstoff	**Messing**

Vorschriften

EN Standard	**EN 817**

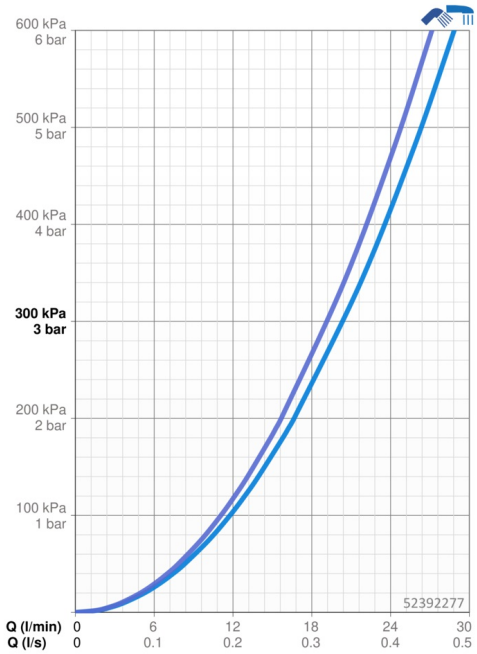

Ersatzteile

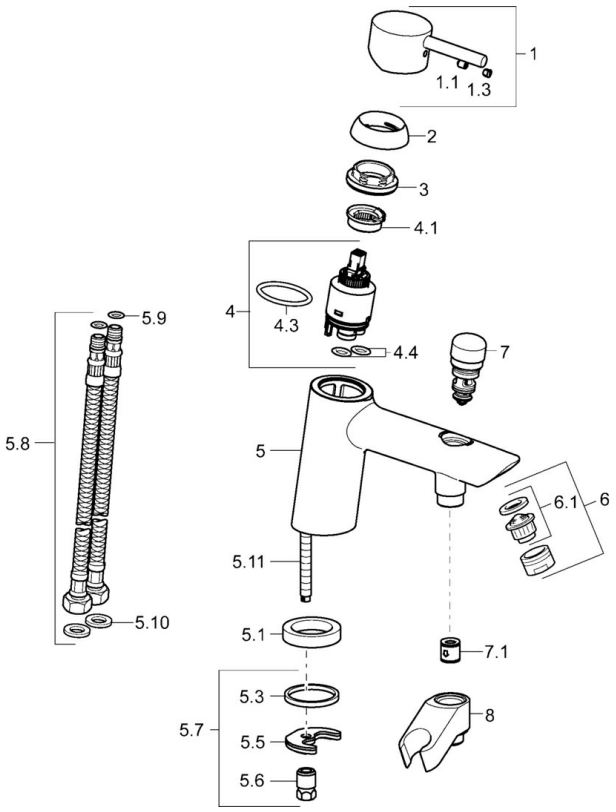

SP52392277

	Name	Art.-Nr.
1	Hebel	59913840
1	Hebel	59914417
1.1	Schraube, M5x8, SW2.5	59904755
1.3	Dekorkappe Grau	59912112
2	Abdeckkappe, 33x3 mm	59912504
2.1	Spann-Mutter, M40x1	1003409V
4	Kartusche, 3.5 Eco	59912324
4	Kartusche, 3.5 Classic	59913075
4.1	Temperatur-Anschlagring	59912325
4.3	O-Ring, d 28.24x2.62 Ausgelaufen	59912590
4.4	O-Ring, d 10.10x1.60 Ausgelaufen	59905072
5.1	Distanzring Ausgelaufen	59906787
5.3	Dichtung, 43x37x3	59912506
5.5	Befestigungsplatte	59904765
5.6	Schraube, M8x1, SW13	59904766
5.7	Befestigungssatz	59912113
5.8	Anschlußschlauch, L=430, G3/8-M10x1	59912515
5.9	O-Ring, d 7.65x1.78	59902337
5.10	Dichtung, 9.5x14.4x2	59912551
5.11	Befestigungsschraube, M8x1, L=140	59912474
6	Luftsprudler, M24x1 D	59911829
7	Umsteller, automatisch	59912656
7.1	Rückflussverhinderer	59905714
8	Halter Ausgelaufen	59912880
N.I.	Schlüssel, SW30/34	59912108