5222116733 HANSAVANTIS - Robinetterie évier écoulement libre

EAN: 4057304019883
static.hansa.com/5222116733

- Cuisine
- Commande latérale, Basse pression
- Montage sur plage
- Mat noir
- Bec pivotant
- CASCADE®, Brise jet laminaire - sans adjonction d'air
- Levier monocommande, Levier tige, Levier avec symbole C+F
- Limiteur de température et de débit
- Cartouche céramique de ø 30 mm pour contrôle de température et de débit
- Raccordement par flexibles
- Corps en laiton DZR

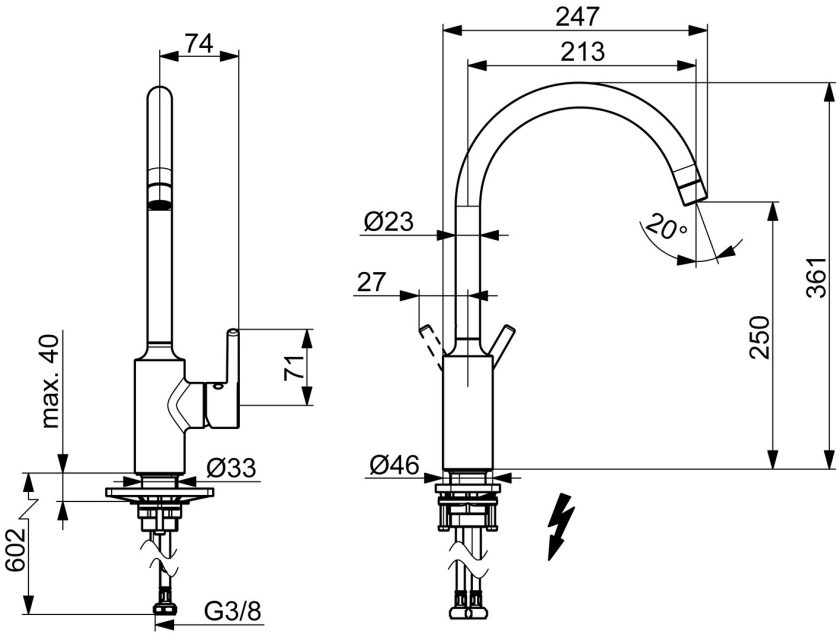

Caractéristiques techniques

Caractéristiques techniques

Alimentation en eau chaude	**max. +70°C**
Pression de service	**0.5-10 bar**
Taille de raccord	**G3/8**
Saillie	**247 mm**
Matériau	**brass**

Règlementations

Classe acoustique	**I (ISO 3822)**

Certificats et normes

Déclaration de conformité	**DoC**

© 2024 Hansa Armaturen GmbH - www.hansa.com - 01.05.2024

Pièces de rechange

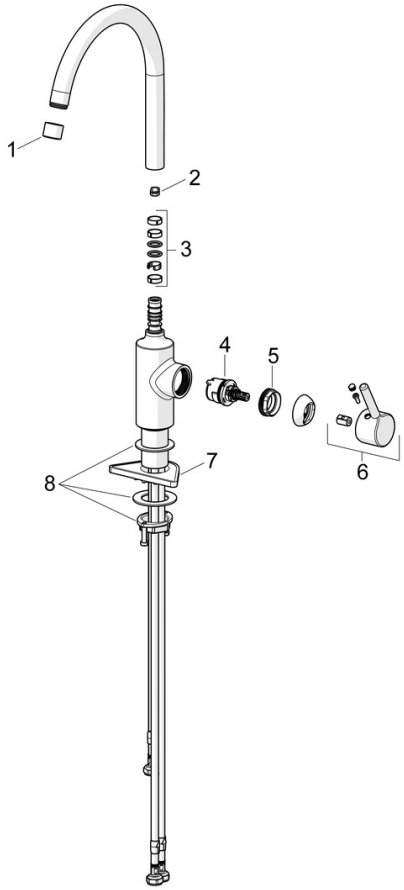

SP5222116733

	Nom	Code
01	Aérateur, STD M22x1 LP Mat noir	1017374V-33
02	Limiteur de rotation pour bec, 60°/0°	59914264
02	Limiteur de rotation pour bec, 120° Arrêté	59914429
03	Kit de joint pour bec	59914431
04	Cartouche, 3.0	1014428V
05	Écrou de maintien, M34x1.5	1012133V
06	Levier Mat noir	1001749V-33
07	Plaque de fixation	59910008
08	Ensemble de fixation	59913371

© 2024 Hansa Armaturen GmbH - www.hansa.com - 01.05.2024