52221107 HANSAVANTIS Style - Robinetterie évier écoulement libre Arrêté

EAN: 4015474275317
static.hansa.com/52221107

- Cuisine
- Commande latérale, Basse pression
- Montage sur plage
- Chrome
- Bec pivotant, Possibilité de limiter l'ange de pivotement du bec
- Brise jet laminaire - sans adjonction d'air, CASCADE®
- Levier avec symbole C+F, Levier tige, Levier monocommande
- Limiteur de température et de débit, Limiteur de température ajustable
- Cartouche céramique de ø 35 mm pour contrôle de température et de débit
- Raccordement par tubulures cuivre
- Corps en laiton DZR, Kit de fixation express

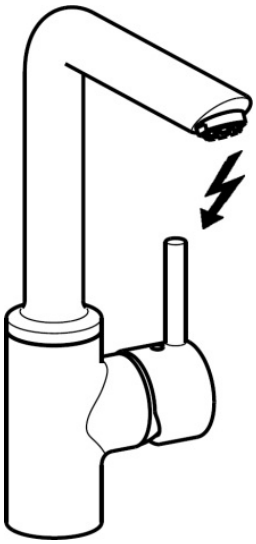

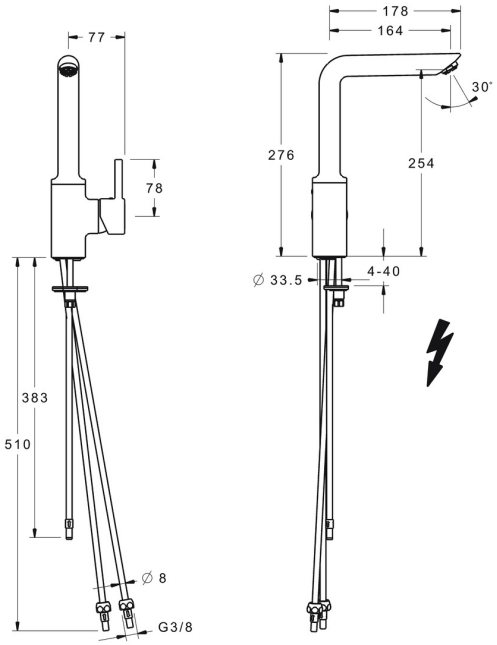

Caractéristiques techniques

Caractéristiques techniques

Taille DN (diamètre nominal)	**DN15**
Alimentation en eau chaude	**max. +80°C**
Pression de service	**0.5-5 bar**
Taille de raccord	**G3/8**
Diamètre	**8 mm**
Saillie	**164 mm**
Dispositif de protection (EN1717)	**AA**
Matériau	**brass**

Règlementations

Norme EN	**EN 817**

Pièces de rechange

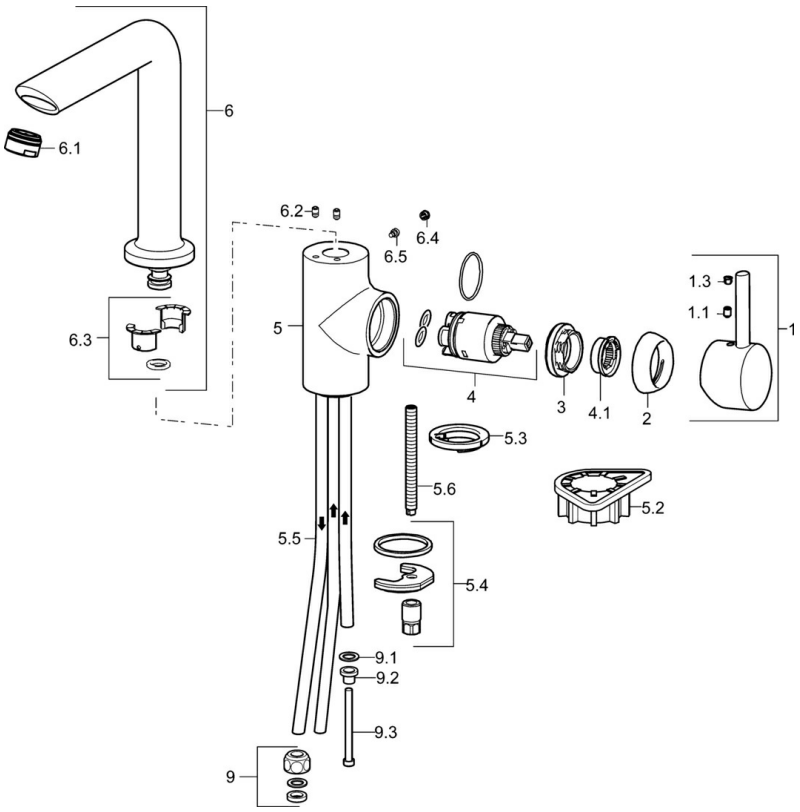

SP52221107

	Nom	Code
1	Levier	59913842
1.1	Vis, M5x8, SW2.5	59904755
1.3	Capuchon Gris	59912112
2	Chape, 33x3 mm	59912504
3	Écrou de maintien, M40x1	1003409V
4	Cartouche, 3.5 Classic	59913075
4.1	Temperature adjustment limiter	59912325
5.2	Plaque de fixation	59910008
5.3	Bague	59914591
5.4	Ensemble de fixation	59910749
5.5	Tuyau, M8x1, L=560	59912806
5.6	Vis, M8x1, L=140	59912474
6	Bec	59914203
6.1	Aérateur, M24x1 A, low pressure	59902692
6.2	Vis, M4x8	59913989
6.3	Set de fixation pour bec	59911884
6.4	Butée de réglage	59911840
6.5	Vis, M4x7	59902075
9	Écrou du raccord	59904969
9.1	Set de fixation pour bec, 14.9x8.5x1	59902352
9.2	Set de fixation pour bec, 10x8	59902272
9.3	Tuyau	59902151