51960300 HANSACLEAR - Kopfbrause, d 280 mm x 3 Ausgelaufen

EAN: 4015474141124
static.hansa.com/51960300

- Dusche
- Zubehör
- Wandmontage
- Chrom
- Kopfbrause, Anti-Kalk-Technik
- Rückflussverhinderer
- Verstärkte Ausführung

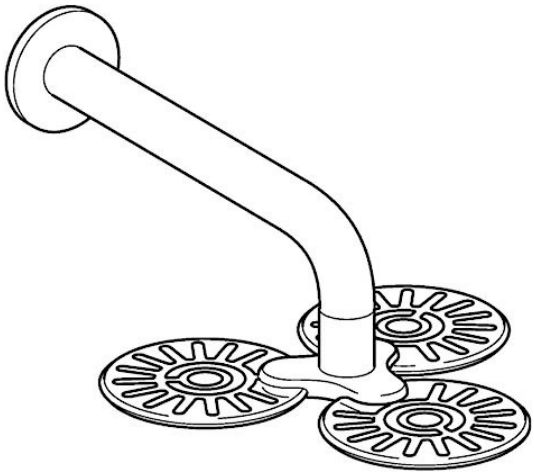

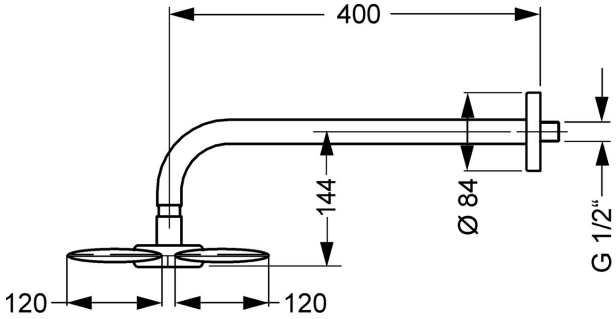

Technische Daten

Technische Eigenschaften

DN-Größe (Nennmaß)	**DN15**
Warmwasserversorgung	**max. +80°C**
Arbeitsdruck	**0.5-10 bar**
Länge / Höhe	**400 mm**
Sicherungseinrichtung (EN1717)	**EB**

Ersatzteile

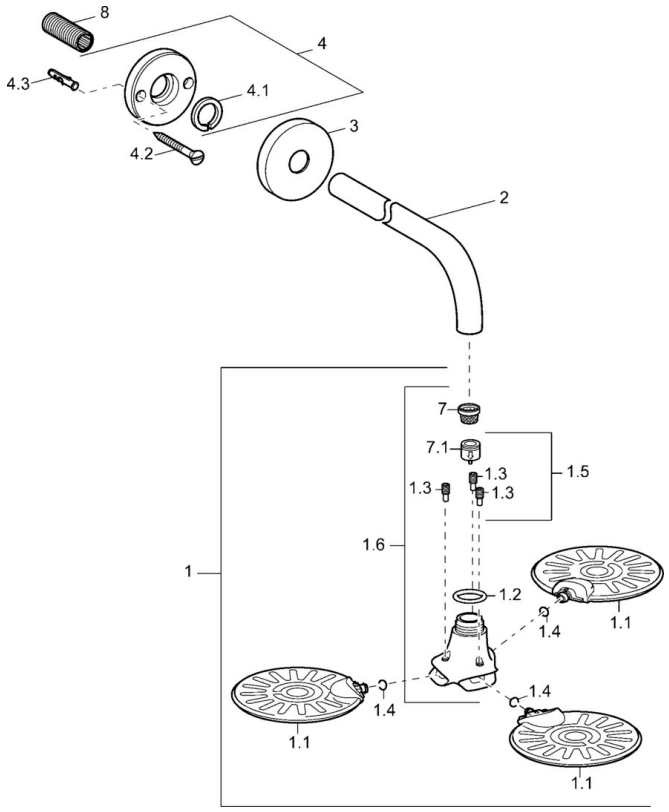

SP51960300

	Name	Art.-Nr.
1	Kopfbrause ohne Brausearm Ausgelaufen	59913183
1.1	Kopfbrause ohne Brausearm Ausgelaufen	59913184
1.2	O-Ring, 20x2	59912435
1.4	O-Ring, d 7.65x1.78	59902337
1.5	Rückflussverhinderer Ausgelaufen	59913186
1.6	Mehrfachverteiler Ausgelaufen	59913185
2	Brausearm ohne Kopfbrause, G1/2xM24x1, (-2013)	59912389
3	Rosette, d 84 mm	59912430
4	Haltering Ausgelaufen	59912431
4.1	Klemmring, d 26 mm Ausgelaufen	59912433
7	Sieb	59906859
8	Gewindenippel, G1/2, AF12	59912144
N.I.	Anschlussnippel, G1/2, M24x1	59913137
N.I.	Befestigungsteil, G1/2	59912548

© 2024 Hansa Armaturen GmbH - www.hansa.com - 03.04.2024