5180200196 HANSACOBRA - Waschtischbatterie, 230 V

Ausgelaufen

EAN: 4015474065376
static.hansa.com/5180200196

- öffentliche & halböffentliche Bereiche
- Fertigmontageset, Berührungslos, separater Transformator
- Wandmontage für Unterputz-Einbaukörper
- Edelstahl
- Schmutzfilter

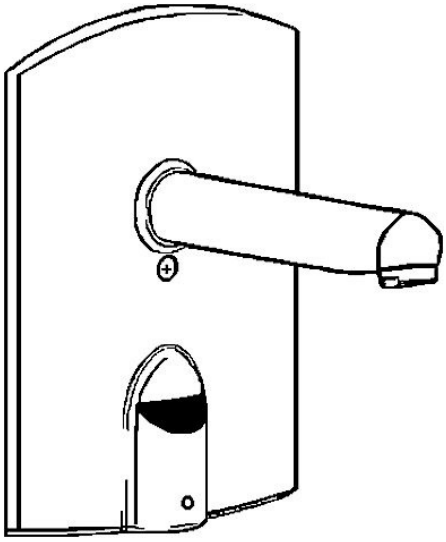

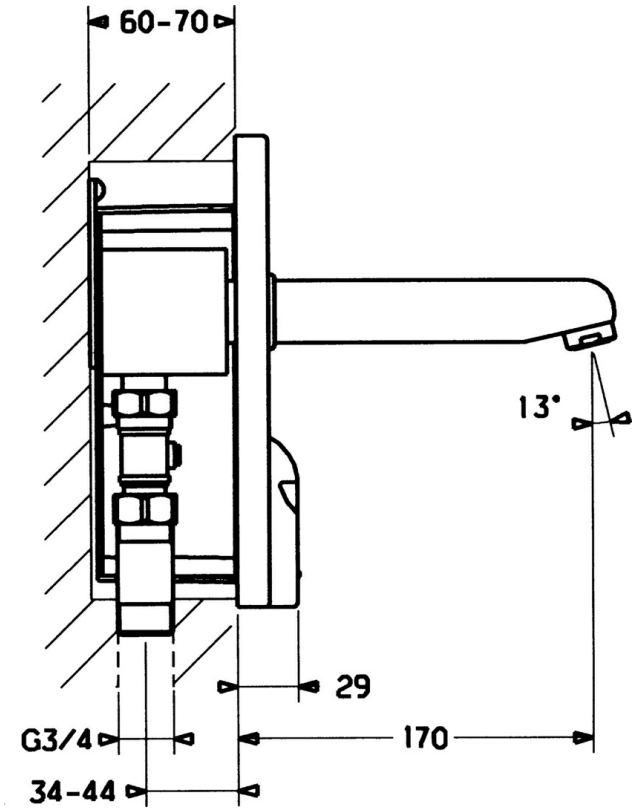

Technische Daten

Technische Eigenschaften

Warmwasserversorgung	**max. +70°C**
Arbeitsdruck	**0.5-10 bar**
Werkstoff	**Messing**

Ersatzteile

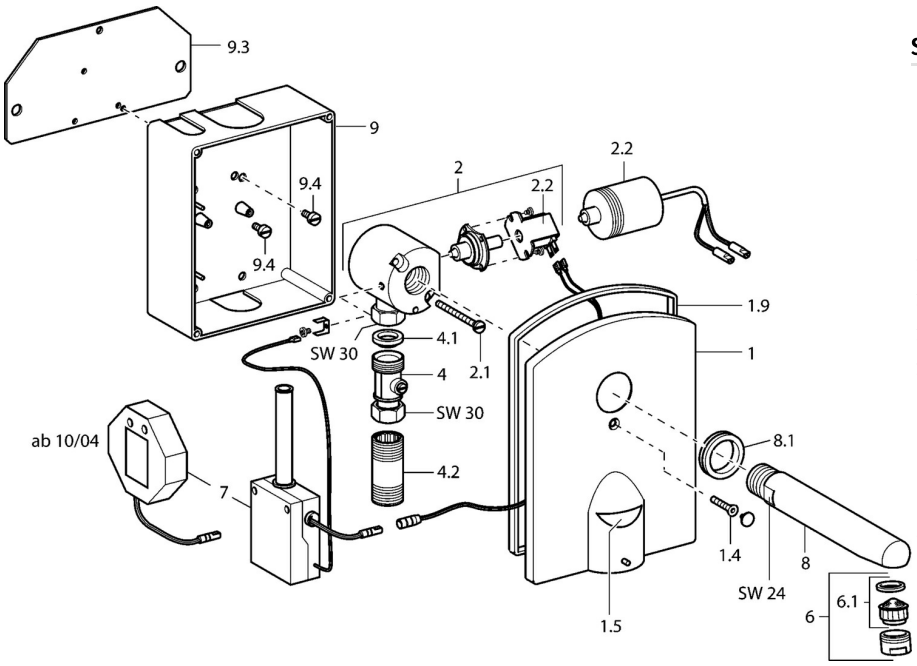

SP5180210196

	Name	Art.-Nr.
1	Abdeckplatte Stahl gebürstet Ausgelaufen	59912457
1	Abdeckplatte Edelstahl	59912456
1.5	Netzteil	59912453
1.9	Dichtung	59912455
2	Ventil	59912454
2.1	Schraube, M5x60 Ausgelaufen	59911714
2.2	Magnetventil	59912240
2.2	Membrane Ausgelaufen	59912239
4.1	Schmutzfilter, G3/4	59911076
4.2	Gewindenippel, 60 mm Ausgelaufen	59911752
6	Luftsprudler, M24x1 Z	59906826
6.1	Luftsprudler, M22/24, Z	59906830
7	Netzteil	59911715
8	Auslauf, L=170 Ausgelaufen	59912451
8	Auslauf, L=220 Ausgelaufen	59912452

© 2024 Hansa Armaturen GmbH - www.hansa.com - 22.09.2023