51742210 HANSADESIGNO - Robinetterie de lavabo, 6 V Arrêté

EAN: 4015474057463
static.hansa.com/51742210

- Lavabo
- Alimentation par pile, Sans contact
- Montage sur plage
- Chrome
- Bec fixe
- PCA - Mousseur à débit constant indépendamment de la pression
- Filtre(s) à impuretés, Valve(s) anti-retour
- Indicateur de batterie faible, Capteur infrarouge, Électrovanne
- Flexible unique pour raccordement eau froide ou pré-mitigée
- Paramètres du logiciel réglables à l'aide des boutons
- Sans bonde de vidage push, Sans bonde de vidage à tirette

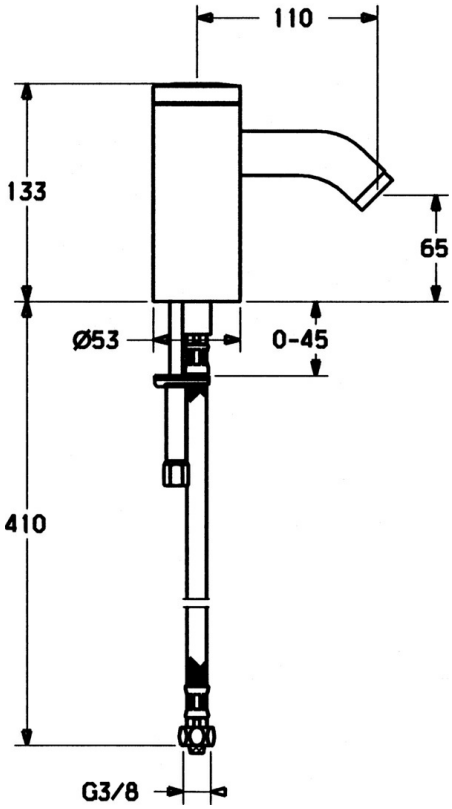

Caractéristiques techniques

Caractéristiques de débit

Débit à 3 bar	**6.0 l/min**

Caractéristiques techniques

Taille DN (diamètre nominal)	**DN15**
Alimentation en eau chaude	**max. +70°C**
Pression de service	**0.5-10 bar**
Taille de raccord	**G3/8**
Saillie	**110 mm**
Dispositif de protection (EN1717)	**EB**
Matériau	**brass**

Caractéristiques électroniques

Pile	**Lithium DL223 6 V**

Règlementations

Norme EN	**EN 15091**

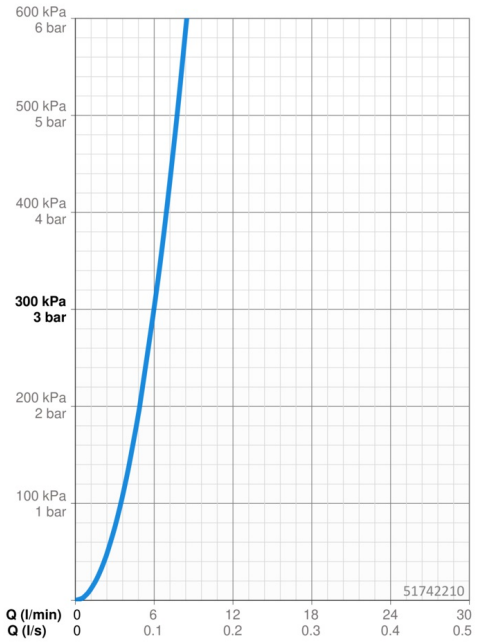

Pièces de rechange

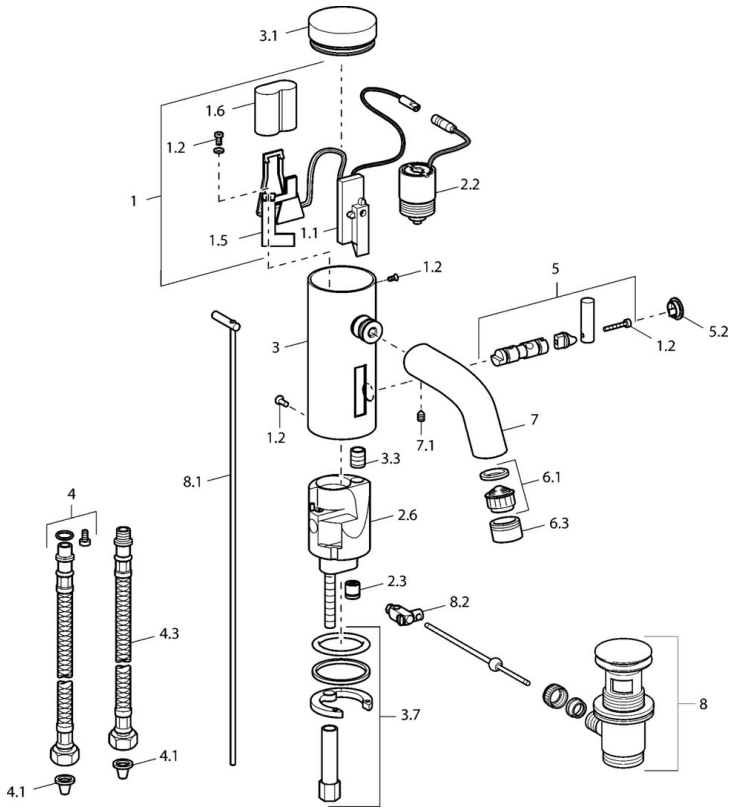

SP51792210

	Nom	Code
1	Paquet Electronique	59912437
1.2	Vis	59912450
1.5	Titulaire	59912442
1.6	Pile au lithium, DL223A /CR-P2	59912443
2.2	Électrovanne	59912240
2.3	Clapet anti-retour	59911674
3.1	Cache Arrêté	59912444
3.3	Sleeving	59911678
3.7	Ensemble de fixation	59911680
4	Flexible d'alimentation, G3/8x10 (2008-)	59912447
4.1	Filtre à impureté	59911684
4.3	Tuyau, M12x1, G3/8, L=400	59911682
5	Levier Arrêté	59912446
5.2	Chape Arrêté	59912448
6.1	Aérateur, M22/24, Z	59906830
6.3	Aérateur et clé, M24x1, (2002-)	59912225
7	Bec Arrêté	59912441
7.1	Vis, M5x8, SW2.5	59904755
8	Vidage	59911441
8.1	Tirette de vidage	59912449
8.2	Joint	59904624
N.I.	Inverseur cartouche	59912788

© 2024 Hansa Armaturen GmbH - www.hansa.com - 04.01.2024