51712283 HANSADESIGNO Style - Robinetterie de lavabo

EAN: 4057304006319
static.hansa.com/51712283

- Lavabo
- Monocommande
- Montage sur plage
- Chrome
- Bec fixe
- PCA - Mousseur à débit constant indépendamment de la pression, CACHÉ® - Mousseur intégré directement dans la robinetterie
- Levier avec symbole C+F, Levier monocommande
- Vidage avec tirette
- Limiteur de température et de débit, Limiteur de température ajustable
- Cartouche céramique de ø 40 mm pour contrôle de température et de débit
- Raccordement par flexibles
- Corps en laiton DZR, Système de fixation rapide 3S

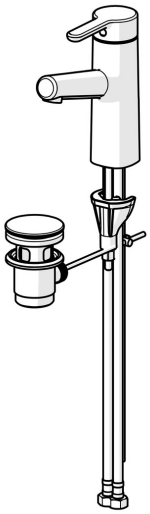

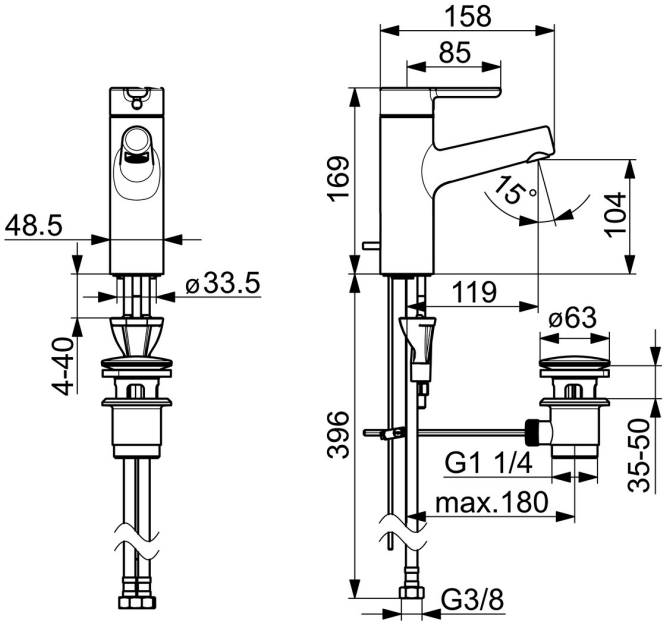

Caractéristiques techniques

Caractéristiques de débit

Débit à 3 bar (avec limiteur de débit)	**6.0 l/min**
Perte de charge avec débit (0,1 l/s)	**1 bar**

Caractéristiques techniques

Taille DN (diamètre nominal)	**DN15**
Alimentation en eau chaude	**max. +70°C**
Pression de service	**0.5-10 bar**
Taille de raccord	**G3/8**
Saillie	**119 mm**
Dispositif de protection (EN1717)	**AA**
Matériau	**brass**

Règlementations

Norme EN	**EN 817**
Classe acoustique	**I (ISO 3822)**

Certificats et normes

DVGW	**DW-6506DL0547**

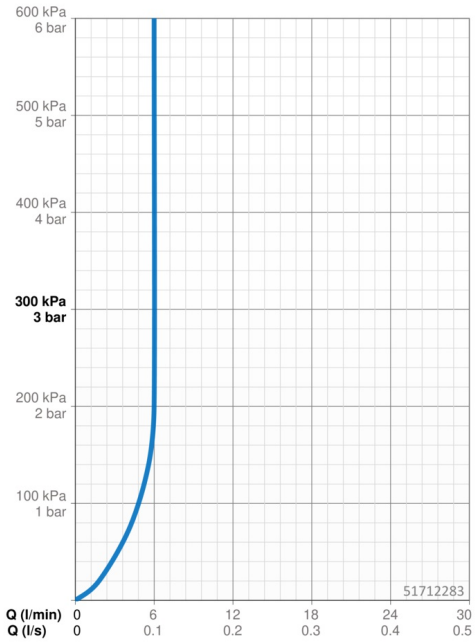

Pièces de rechange

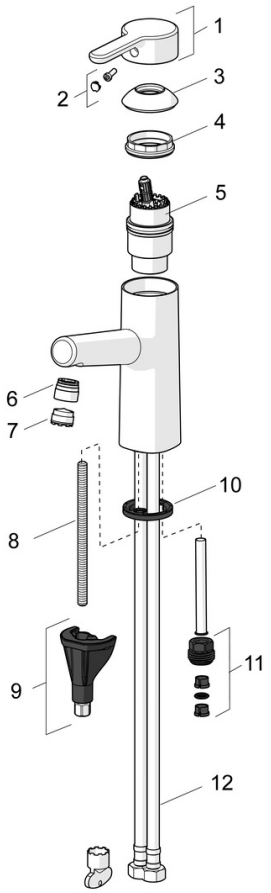

SP51712283

	Nom	Code
01	Levier	59914574
02	Capuchon	59914573
03	Chape	59914649
04	Écrou de maintien, M42x1.5, SW 38	59914128
05	Cartouche, 4.0 Classic	59914129
06	Fitting ring for aerator	59914645
07	Aérateur, M18.5x1, TJ	59913366
08	Vis, M8x1, L=130	59914474
09	Ensemble de fixation	59914475
10	Bague	59914591
11	Nipple Arrêté	59914133
12	Flexible d'alimentation, L=475, G3/8-M10x1 LH	59914468
N.I	Support douchette	04430100
N.I.	Flexible, L=1600 Satin	54120500
N.I.	Vidage	59911441
N.I.	Tirette de vidage	59913459
N.I.	Douchette Bidetta	59914162

© 2024 Hansa Armaturen GmbH - www.hansa.com - 16.04.2024