51680100 HANSAJET - Kopfbrause-Set Ausgelaufen

EAN: 4015474120990
static.hansa.com/51680100

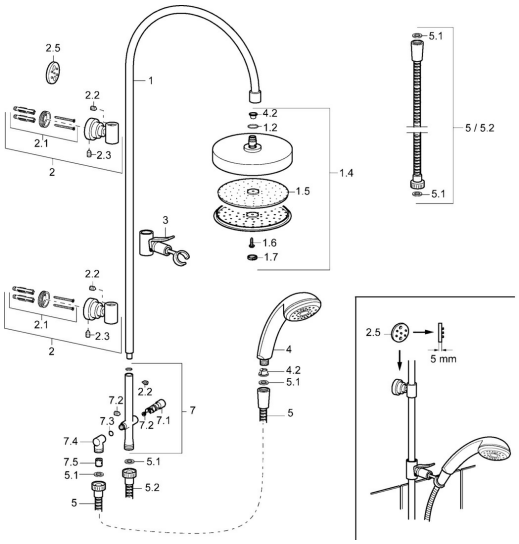

- Dusche
- Wandmontage
- Chrom
- Rückflussverhinderer

Technische Daten

Technische Eigenschaften

Warmwasserversorgung	**max. +65°C**
Arbeitsdruck	**0.5-10 bar**
Sicherungseinrichtung (EN1717)	**EB**

Ersatzteile

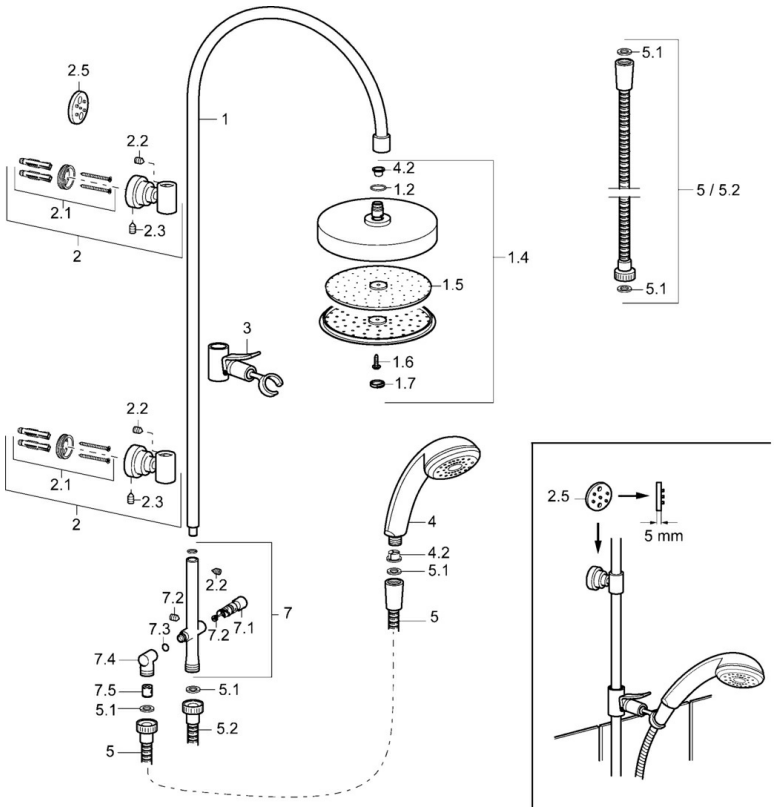

SP51680100

	Name	Art.-Nr.
1	Wandstange, d 18 mm Ausgelaufen	59913029
1.2	O-Ring, 20x2	59912435
1.4	Kopfbrause ohne Brausearm Ausgelaufen	59912775
2	Wandhalterung	59913028
2.1	Befestigungssatz	59913021
2.2	Schraube, M4x4	59901027
2.3	Schraube, M5x8, SW2.5	59904755
2.5	Distanzring Ausgelaufen	59913022
3	Schieber	59912224
4.2	Sieb	59906859
5	Brauseschlauch, L=1250 Ausgelaufen	59911863
5.1	Dichtungsring, d 21x12x2	59912304
5.2	Schlauch, L=1000	59912631
7	Umstellkörper komplett Ausgelaufen	59913024
7.1	Umsteller, automatisch	59913025
7.2	Wartungsset	59913027
7.3	O-Ring, 9.5x1.5 Ausgelaufen	59913026
7.4	Verbindungs-Schläuche Ausgelaufen	59913023
7.5	Rückflussverhinderer	59905714

© 2024 Hansa Armaturen GmbH - www.hansa.com - 17.04.2024