51640200 HANSAJET - Soffione a pioggia

EAN: 4015474173682
static.hansa.com/51640200

- Soluzioni doccia
- Montaggio a parete
- Cromo
- Valvola/e di non ritorno

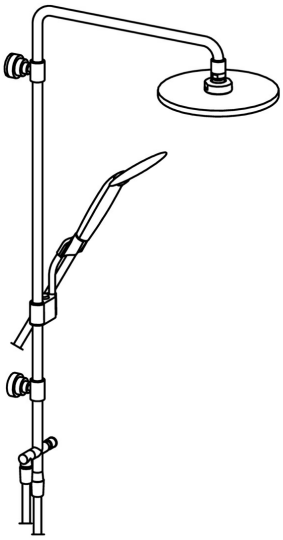

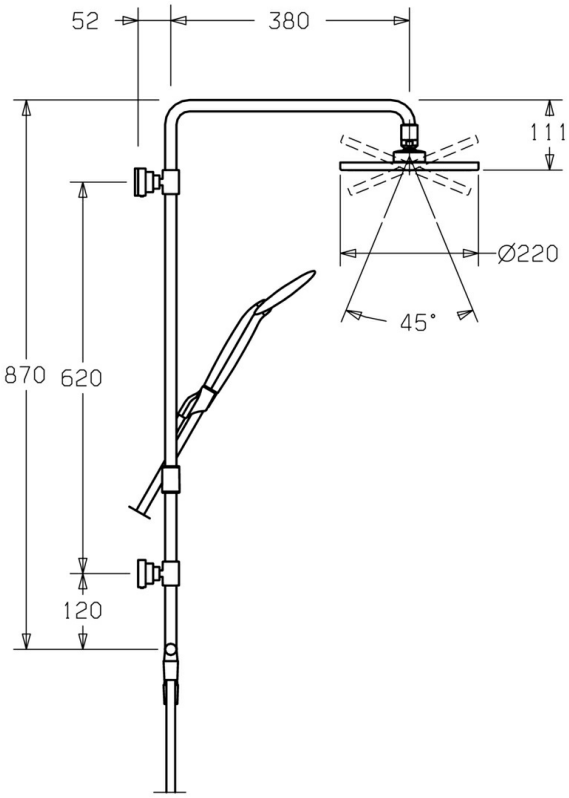

Dati tecnici

Caratteristiche tecniche

Fornitura di acqua calda	**max. +65°C**
Pressione di esercizio	**0.5-10 bar**
Backflow prevention (EN1717)	**EB**

Parti di ricambio

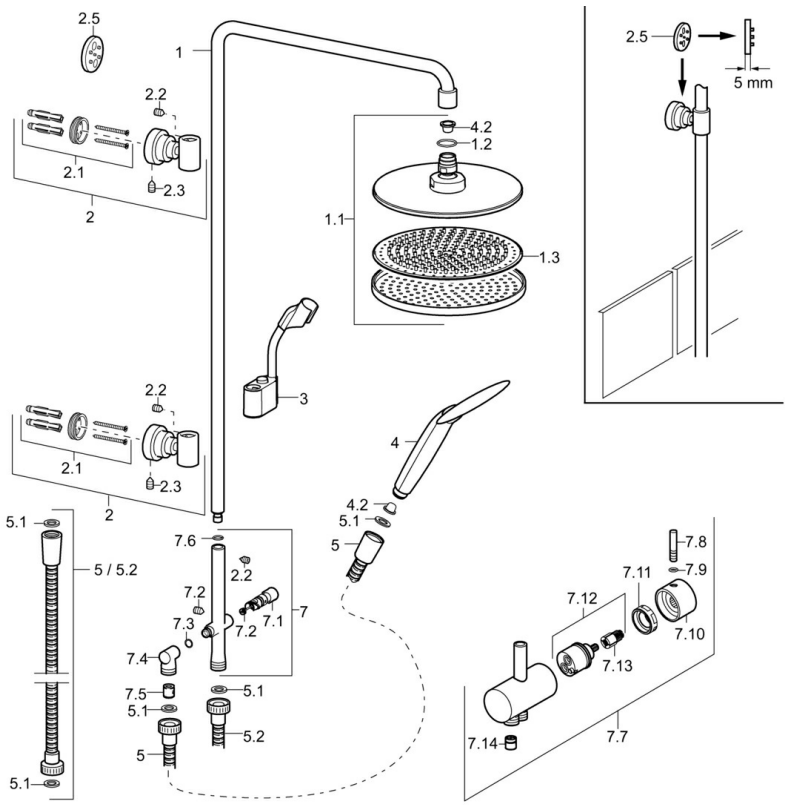

SP51640200

	Nome	Codice
1	Braccio Doccia, d 18 mm Cromo Fuori produzione	59913308
1.1	Soffione, d 220 mm Cromo	59912432
1.2	O-ring, 20x2	59912435
1.3	Piastra ugelli, (-2013)	59912908
2	Supporto a muro Cromo	59913028
2.1	Set di fissaggio	59913021
2.2	Screw, M4x4	59901027
2.3	Screw, M5x8, SW2.5	59904755
2.5	Anello distanziatore Cromo Fuori produzione	59913022
3	Cursore per asta doccia, d 18 mm, (-2019) Fuori produzione	59913306
4	Doccetta, (-2018) Cromo Fuori produzione	04320200
4.2	Filtro	59906859
5	Flessibile doccia, L=1250 Cromo	54120400
5.1	L'anello di tenuta, d 21x12x2	59912304
5.2	Flessibile doccia, L=1000	59912631
7	Deviatore completo Fuori produzione	59913024
7.1	Deviatore	59913025
7.2	Set di manutenzione	59913027
7.3	O-ring, 9.5x1.5 Fuori produzione	59913026
7.4	Connettore di innesto Fuori produzione	59913023
7.5	Valvola antiriflusso	59905714
7.6	O-ring, d 11.5x2 Fuori produzione	59913307
7.7	Deviatore, (2013-) Fuori produzione	59913881
7.8	Pin, M6, 21 mm Cromo	59913284
7.9	O-ring, d 3x1.5	59913100
7.10	Maniglia	59913817
7.11	Dado di fissaggio, M37x1, AF30 Fuori produzione	59912111
7.12	Deviatore	59913818
7.13	Adapter Bianco	59910235
7.14	Valvola antiriflusso	59905714
N.I.	Nipplo di collegamento, G1/2, M24x1 Cromo	59913137

© 2024 Hansa Armaturen GmbH - www.hansa.com - 17.04.2024