# 51570183 HANSALIVING - Wandanschlussbogen, G1/2

EAN: 4057304007156
static.hansa.com/51570183

- Dusche
- Zubehör
- Wandmontage
- Chrom

- Wandanschlussbogen
- Rückflussverhinderer, Oberteil mit keramischen Dichtscheiben zur Wassermengeneinstellung für einen Abgang
- Rosette soft edge
- Eigensicher gegen Rückfließen im häuslichen Gebrauch (nach DIN EN 1717)

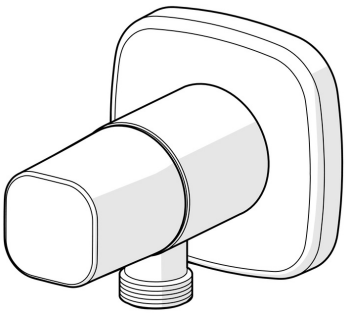

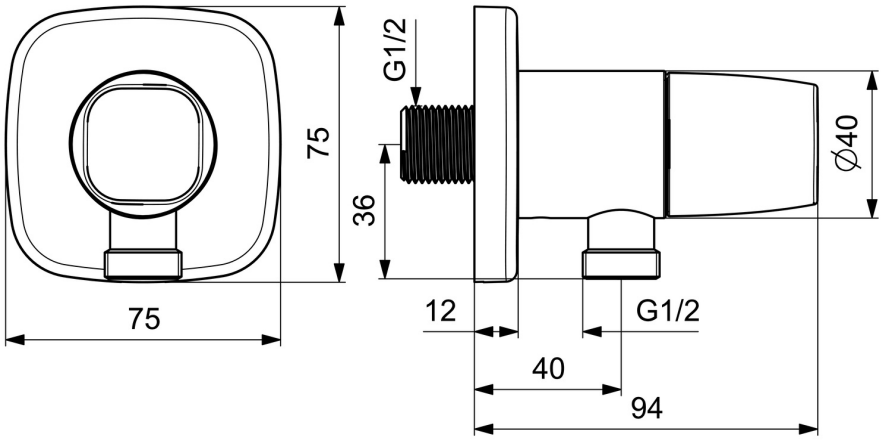


## Technische Daten

### Technische Eigenschaften

| | |
|---|---|
| DN-Größe (Nennmaß) | **DN15** |
| Warmwasserversorgung | **max. +80°C** |
| Arbeitsdruck | **0.5-10 bar** |
| Anschlussgröße | **G1/2** |
| Sicherungseinrichtung (EN1717) | **EB** |
| Werkstoff | **Messing** |

### Vorschriften

| | |
|---|---|
| EN Standard | **EN 200** |

© 2024 Hansa Armaturen GmbH - www.hansa.com - 16.04.2024