51570173 HANSA - Wandanschlussbogen, G1/2

EAN: 4015474250321
static.hansa.com/51570173

- Dusche
- Zubehör
- Wandmontage
- Chrom

- Wandanschlussbogen
- Rückflussverhinderer, Oberteil mit keramischen Dichtscheiben zur Wassermengeneinstellung für einen Abgang
- Rosette rund
- Eigensicher gegen Rückfließen im häuslichen Gebrauch (nach DIN EN 1717)

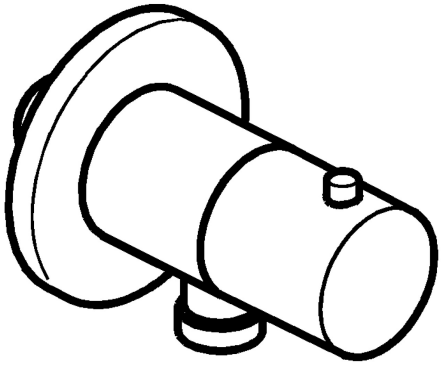

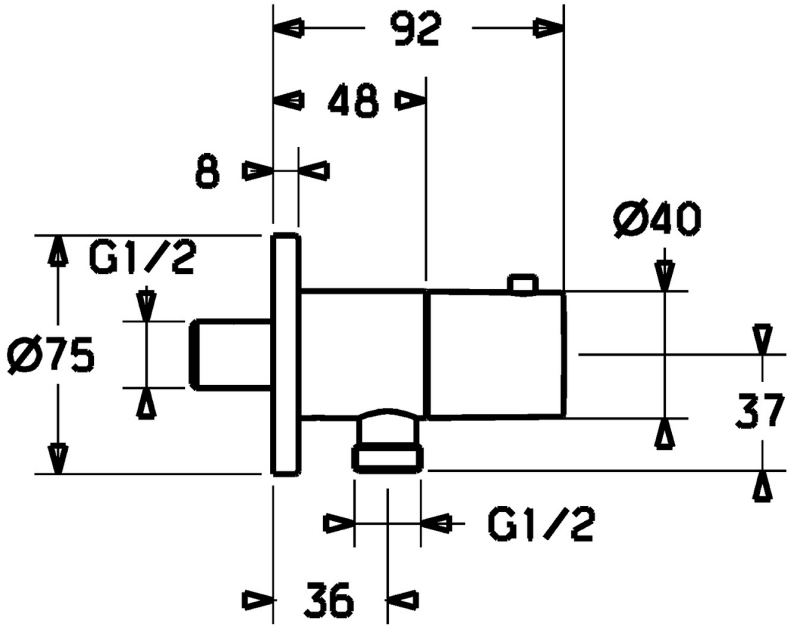

Technische Daten

Technische Eigenschaften

DN-Größe (Nennmaß)	**DN15**
Warmwasserversorgung	**max. +80°C**
Arbeitsdruck	**0.5-10 bar**
Anschlussgröße	**G1/2**
Sicherungseinrichtung (EN1717)	**EB**

© 2024 Hansa Armaturen GmbH - www.hansa.com - 16.04.2024

Ersatzteile

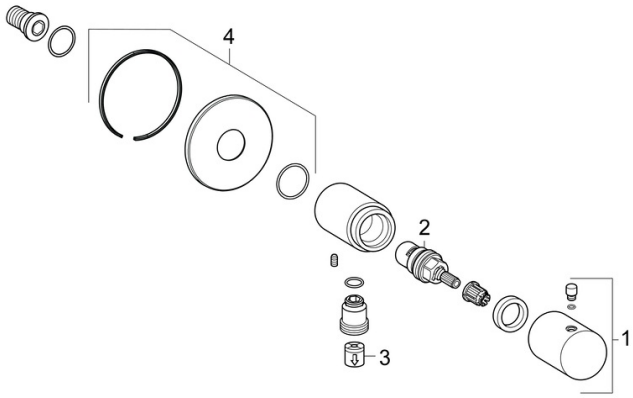

SP51570173

	Name	Art.-Nr.
01	Griff	59913349
02	Oberteil, G1/2	59913457
03	Rückflussverhinderer	59905714
04	Rosette, d 75 mm	59913246