51492293 HANSADESIGNO Style - Waschtischbatterie

EAN: 4057304015090
static.hansa.com/51492293

- Waschtisch
- Einhebelmischer, Seitenbedient
- Standmontage
- Chrom
- Schwenkbarer Auslauf
- PCA® konstante Durchflussleistung unabhängig vom Fließdruck
- Einhandbedienhebel/Griff, Hebel mit W+K-Kennzeichnung
- ø 2.5 Steuerpatrone mit keramischen Dichtscheiben zur Wassermengen- und Temperatureinstellung
- Anschluss über flexible Druckschläuche
- Ohne Ablaufgarnitur, Ohne Zugstangenbohrung

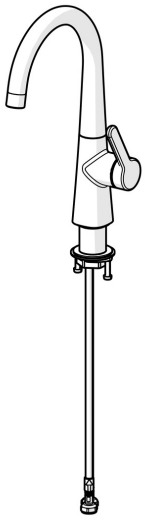

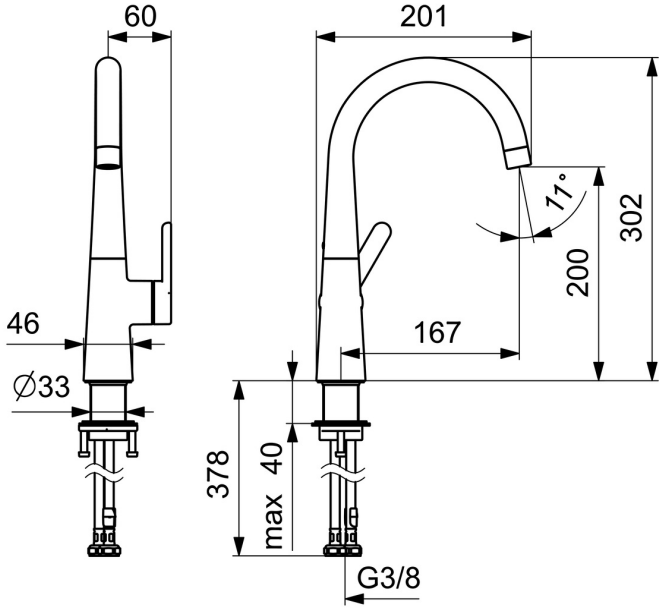

Technische Daten

Durchflusseigenschaften

Durchfluss bei 3 bar (mit Durchflussregler)	**6.0 l/min**

Technische Eigenschaften

DN-Größe (Nennmaß)	**DN15**
Warmwasserversorgung	**max. +70°C**
Arbeitsdruck	**0.5-10 bar**
Anschlussgröße	**G3/8**
Ausladung	**167 mm**
Sicherungseinrichtung (EN1717)	**AA**
Werkstoff	**Messing**

Vorschriften

EN Standard	**EN 817**
Geräuschklasse	**I (ISO 3822)**

Zulassungen und Deklarationen

DVGW	**DW-6506DL0547**

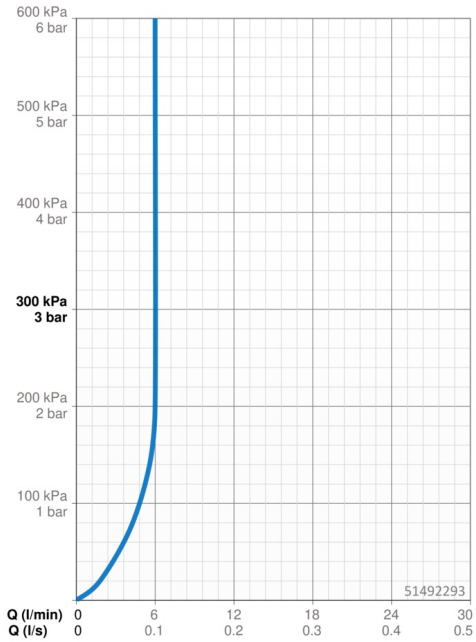

Ersatzteile

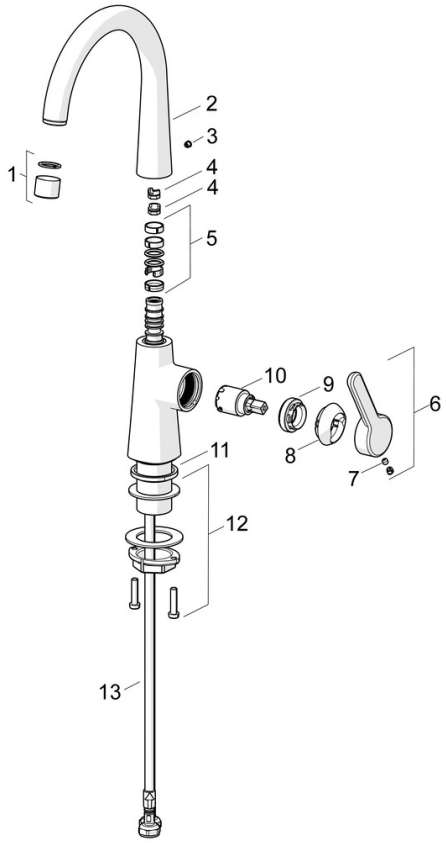

SP51492293

	Name	Art.-Nr.
01	Luftsprudler, 6 l/min	59914428
02	Auslauf hoch Ausgelaufen	1007425V
02	Auslauf hoch	1013626V
03	Blindstopfen	59913762
04	Begrenzer für Schwenkauslauf, 60°/0°	59914264
04	Begrenzer für Schwenkauslauf, 120° Ausgelaufen	59914429
05	Auslaufdichtung	59914431
06	Hebel Ausgelaufen	59914640
07	Schraube, M5x8, SW2.5	59904755
08	Abdeckkappe	59914638
09	Gegenmutter, M32x1, SW24	59913958
10	Kartusche, 2.5	59913914
11	Bodendichtung	59914650
12	Befestigungssatz	59913371
13	Anschlußschlauch, L=430, M8x1-G3/8 LH Ausgelaufen	59914466

© 2024 Hansa Armaturen GmbH - www.hansa.com - 25.04.2024