5148229300046 HANSAPOLO ECO - Robinetterie évier

EAN: 4057304018404
static.hansa.com/5148229300046

- ECO Building, Housing
- Monocommande, Cold Start
- Montage sur plage
- Chrome
- Bec pivotant, Possibilité de limiter l'ange de pivotement du bec
- CASCADE®
- Levier monocommande, Levier avec symbole C+F
- Limiteur de température et de débit, Limiteur de température ajustable, Variante pour réaliser des économies d'eau (Cold Start) - ouverture eau froide en position médiane
- Eco cartouche céramique de ø 35 mm pour contrôle de température et de débit
- Raccordement par flexibles
- Corps en laiton DZR

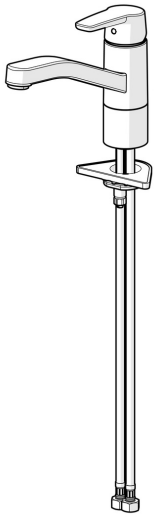

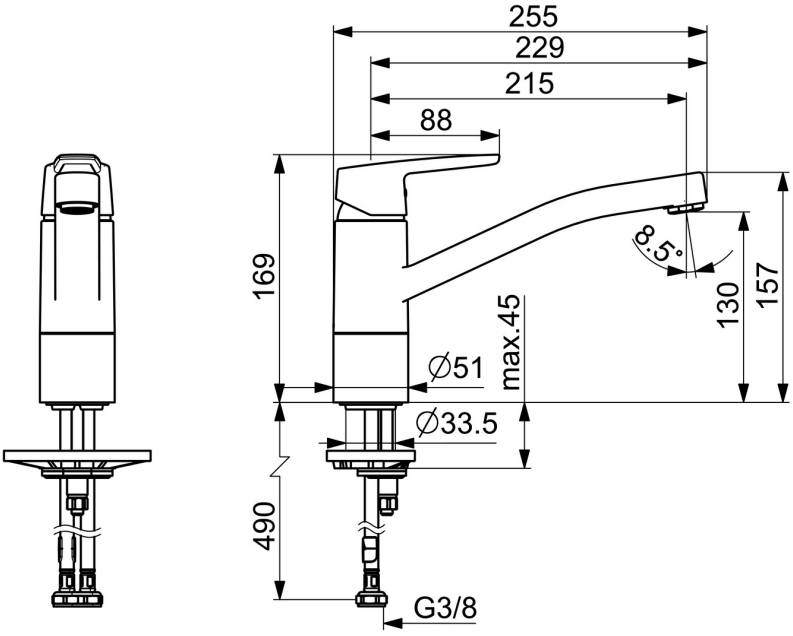

Caractéristiques techniques

Caractéristiques de débit

Eco-débit à 3 bar	**2.7 l/min**
Débit à 3 bar	**3.4 l/min**
Débit à 3 bar (avec limiteur de débit)	**3.4 l/min**

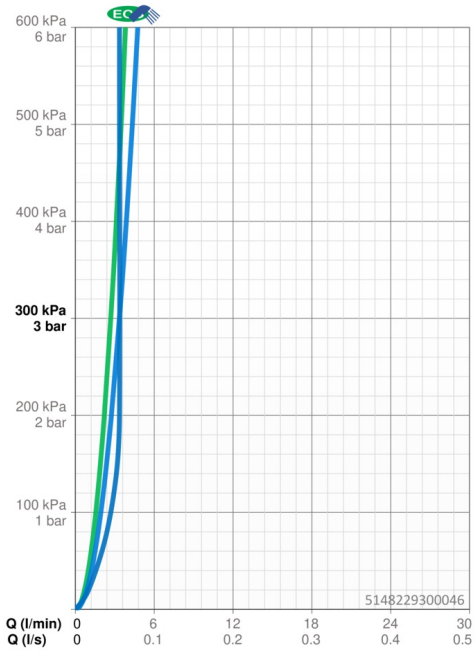

Caractéristiques techniques

Taille DN (diamètre nominal)	**DN15**
Alimentation en eau chaude	**max. +70°C**
Pression de service	**0.5-10 bar**
Taille de raccord	**G3/8**
Saillie	**215 mm**
Dispositif de protection (EN1717)	**AA**
Matériau	**brass**

Règlementations

Norme EN	**EN 817**
Classe acoustique	**I (ISO 3822)**

Certificats et normes

KIWA	**K6116/08**
DVGW	**NW-6506BP0361**
Déclaration de conformité	**DoC**
EPD	**S-P-06396**

Durabilité

EPD module A1 (kg CO2 eq.)	**7,18**
EPD module A2 (kg CO2 eq.)	**0,34**
EPD module A3 (kg CO2 eq.)	**3,16**
EPD module A1-A3 (kg CO2 eq.)	**10,67**
EPD module A4 (kg CO2 eq.)	**0,21**
EPD module B7 (kg CO2 eq.)	**1063,80**
EPD module C2 (kg CO2 eq.)	**0,02**
EPD module C3 (kg CO2 eq.)	**0,02**
EPD module C4 (kg CO2 eq.)	**0,32**
EPD module D (kg CO2 eq.)	**-6,03**

5148229300066 HANSAPOLO ECO - Robinetterie évier

EAN: 4057304018428
static.hansa.com/5148229300066

- ECO Building, Housing
- Monocommande, Cold Start
- Montage sur plage
- Chrome
- Bec pivotant, Possibilité de limiter l'ange de pivotement du bec
- CASCADE®
- Levier monocommande, Levier avec symbole C+F
- Limiteur de température et de débit, Limiteur de température ajustable, Variante pour réaliser des économies d'eau (Cold Start) - ouverture eau froide en position médiane
- Eco cartouche céramique de ø 35 mm pour contrôle de température et de débit
- Raccordement par flexibles
- Corps en laiton DZR

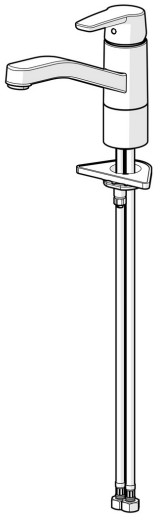

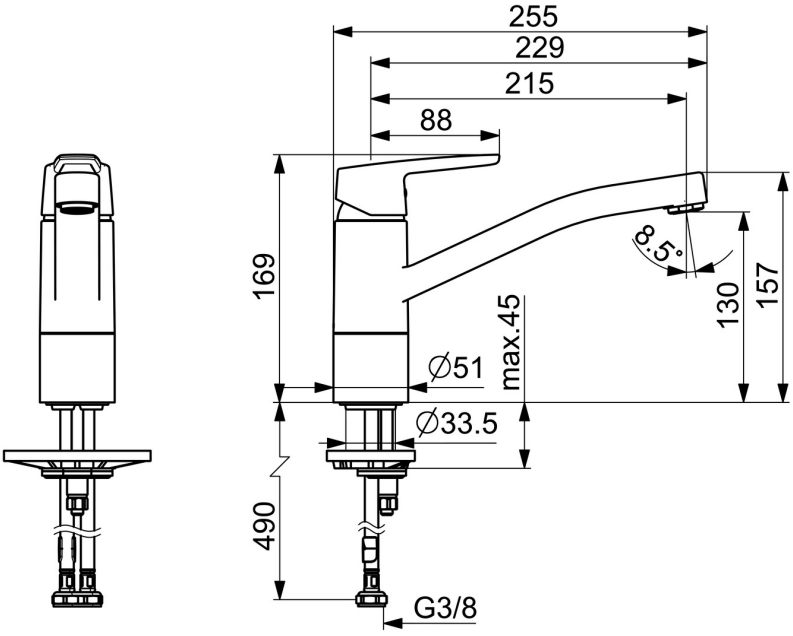

Caractéristiques techniques

Caractéristiques de débit

Eco-débit à 3 bar	**4.0 l/min**
Débit à 3 bar	**6.0 l/min**
Débit à 3 bar (avec limiteur de débit)	**6.0 l/min**

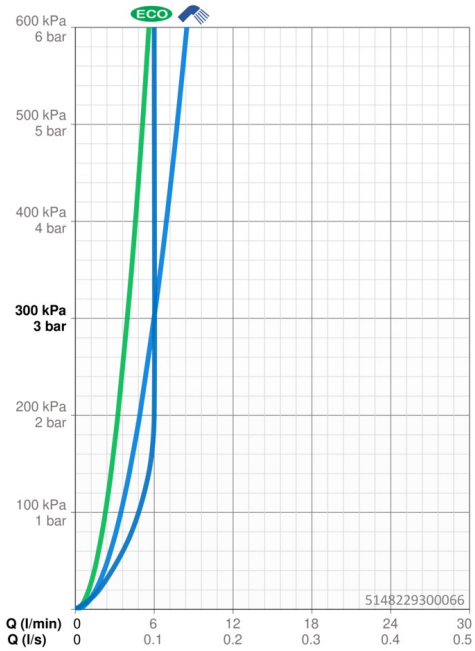

Caractéristiques techniques

Taille DN (diamètre nominal)	**DN15**
Alimentation en eau chaude	**max. +70°C**
Pression de service	**0.5-10 bar**
Taille de raccord	**G3/8**
Saillie	**215 mm**
Dispositif de protection (EN1717)	**AA**
Matériau	**brass**

Règlementations

Norme EN	**EN 817**
Classe acoustique	**I (ISO 3822)**

Certificats et normes

KIWA	**K6116/08**
DVGW	**NW-6506BP0361**
Déclaration de conformité	**DoC**
EPD	**S-P-06396**

Durabilité

EPD module A1 (kg CO2 eq.)	**7,33**
EPD module A2 (kg CO2 eq.)	**0,35**
EPD module A3 (kg CO2 eq.)	**3,22**
EPD module A1-A3 (kg CO2 eq.)	**10,89**
EPD module A4 (kg CO2 eq.)	**0,22**
EPD module B7 (kg CO2 eq.)	**1560,24**
EPD module C2 (kg CO2 eq.)	**0,02**
EPD module C3 (kg CO2 eq.)	**0,02**
EPD module C4 (kg CO2 eq.)	**0,33**
EPD module D (kg CO2 eq.)	**-6,16**

Pièces de rechange

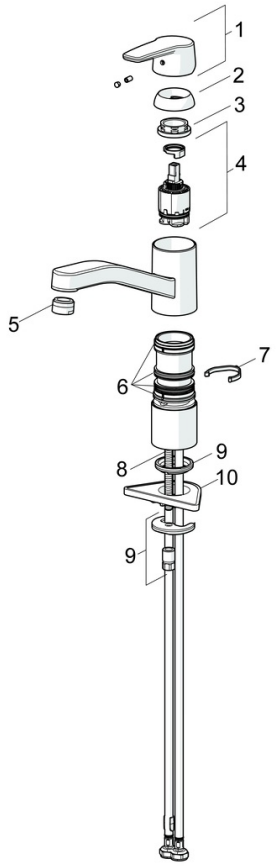

SP51482293(2020)

	Nom	Code
01	Levier	59914417
02	Chape, 33x3 mm	59912504
03	Écrou de maintien, M37x1, SW30	1005680V
04	Cartouche, 3.5 Classic	59913075
05	Aérateur, M24x1 STD HC A	59902366
06	Set de fixation pour bec	1001264V
07	Limiteur de rotation pour bec, 120°	59914489
08	Vis, M8x1, L=140	59912474
09	Ensemble de fixation	59910749
10	Plaque de fixation	59910008

© 2024 Hansa Armaturen GmbH - www.hansa.com - 01.05.2024

5270220300046 HANSAPOLO ECO - Robinetterie évier

EAN: 4057304018411
static.hansa.com/5270220300046

- ECO Building
- Monocommande, Cold Start
- Montage sur plage
- Chrome
- Bec pivotant, Possibilité de limiter l'ange de pivotement du bec
- CASCADE®
- Levier monocommande, Levier avec symbole C+F
- Limiteur de température et de débit, Limiteur de température ajustable, Variante pour réaliser des économies d'eau (Cold Start) - ouverture eau froide en position médiane
- Eco cartouche céramique de ø 35 mm pour contrôle de température et de débit
- Raccordement par flexibles

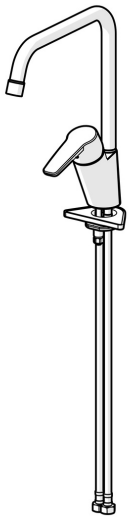

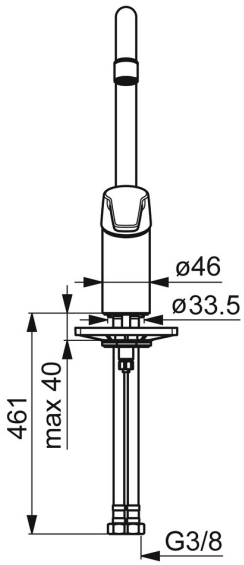

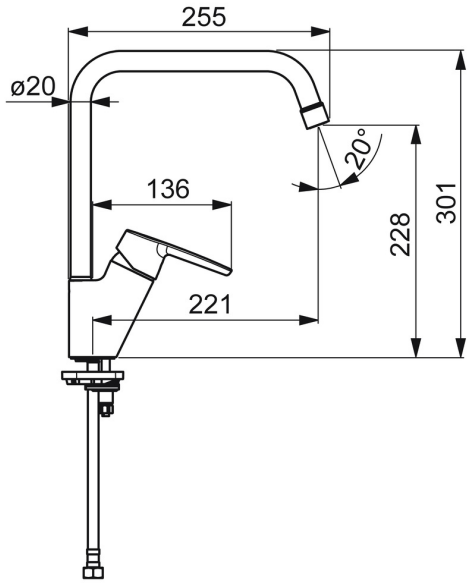

Caractéristiques techniques

Caractéristiques de débit

Eco-débit à 3 bar	**2.7 l/min**
Débit à 3 bar	**3.4 l/min**
Débit à 3 bar (avec limiteur de débit)	**3.4 l/min**

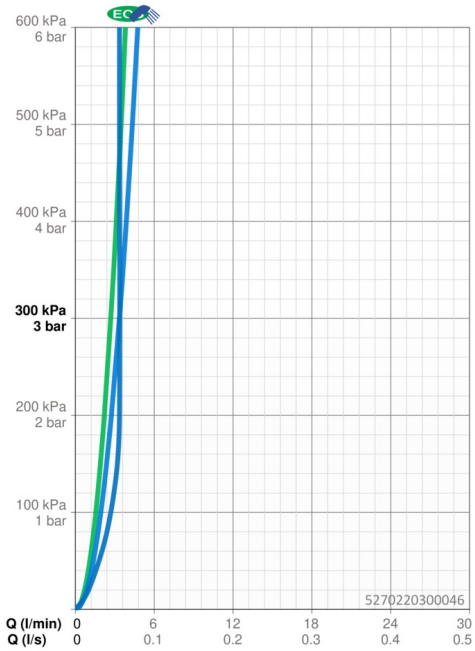

Caractéristiques techniques

Taille DN (diamètre nominal)	**DN15**
Alimentation en eau chaude	**max. +70°C**
Pression de service	**0.5-10 bar**
Taille de raccord	**G3/8**
Saillie	**221 mm**
Dispositif de protection (EN1717)	**AA**
Matériau	**brass**

Règlementations

Norme EN	**EN 817**
Classe acoustique	**I (ISO 3822)**

Certificats et normes

Déclaration de conformité	**DoC**
EPD	**S-P-06396**

Durabilité

EPD module A1 (kg CO2 eq.)	**6,04**
EPD module A2 (kg CO2 eq.)	**0,29**
EPD module A3 (kg CO2 eq.)	**2,66**
EPD module A1-A3 (kg CO2 eq.)	**8,98**
EPD module A4 (kg CO2 eq.)	**0,18**
EPD module B7 (kg CO2 eq.)	**1063,80**
EPD module C2 (kg CO2 eq.)	**0,01**
EPD module C3 (kg CO2 eq.)	**0,01**
EPD module C4 (kg CO2 eq.)	**0,27**
EPD module D (kg CO2 eq.)	**-5,08**

5270220300066 HANSAPOLO ECO - Robinetterie évier

EAN: 4057304018435
static.hansa.com/5270220300066

- ECO Building, Housing
- Monocommande, Cold Start
- Montage sur plage
- Chrome
- Bec pivotant, Possibilité de limiter l'ange de pivotement du bec
- CASCADE®
- Levier monocommande, Levier avec symbole C+F
- Limiteur de température et de débit, Variante pour réaliser des économies d'eau (Cold Start) - ouverture eau froide en position médiane
- Eco cartouche céramique de ø 35 mm pour contrôle de température et de débit
- Raccordement par flexibles

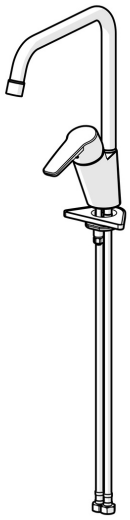

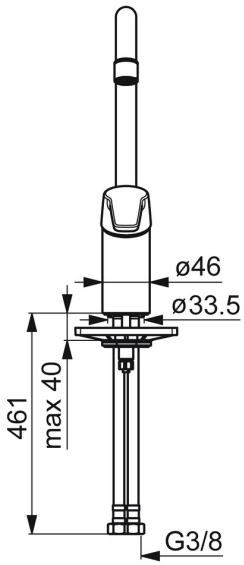

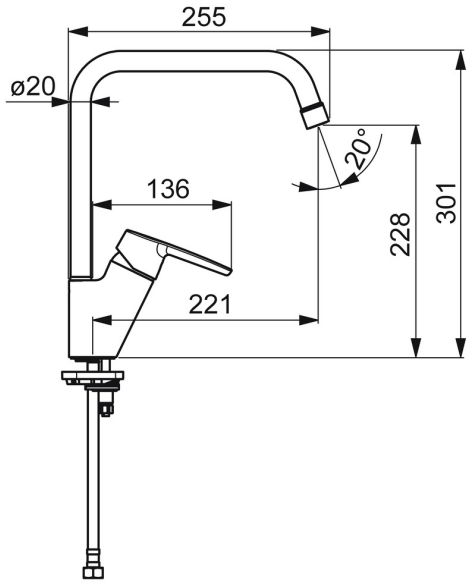

Caractéristiques techniques

Caractéristiques de débit

Eco-débit à 3 bar	**4.5 l/min**
Débit à 3 bar	**6.0 l/min**
Débit à 3 bar (avec limiteur de débit)	**6.0 l/min**

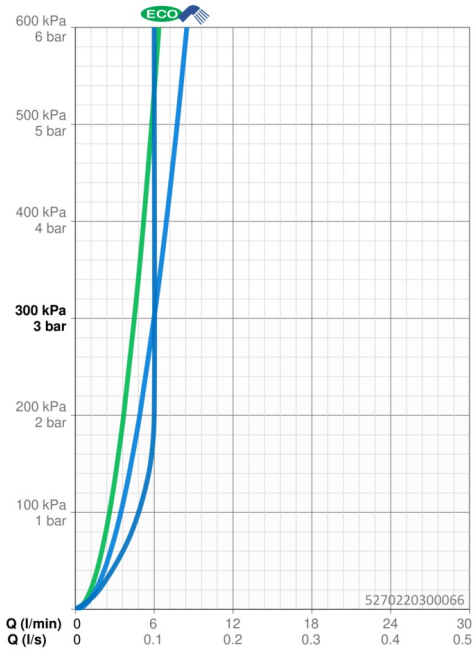

Caractéristiques techniques

Taille DN (diamètre nominal)	**DN15**
Alimentation en eau chaude	**max. +70°C**
Pression de service	**0.5-10 bar**
Taille de raccord	**G3/8**
Saillie	**221 mm**
Dispositif de protection (EN1717)	**AA**
Matériau	**brass**

Règlementations

Norme EN	**EN 817**
Classe acoustique	**I (ISO 3822)**

Certificats et normes

Déclaration de conformité	**DoC**
EPD	**S-P-06396**

Durabilité

EPD module A1 (kg CO2 eq.)	**6,04**
EPD module A2 (kg CO2 eq.)	**0,29**
EPD module A3 (kg CO2 eq.)	**2,66**
EPD module A1-A3 (kg CO2 eq.)	**8,98**
EPD module A4 (kg CO2 eq.)	**0,18**
EPD module B7 (kg CO2 eq.)	**1773,00**
EPD module C2 (kg CO2 eq.)	**0,01**
EPD module C3 (kg CO2 eq.)	**0,01**
EPD module C4 (kg CO2 eq.)	**0,27**
EPD module D (kg CO2 eq.)	**-5,08**