514421930067 HANSAPOLO - Wannenfüll- und Brausebatterie

EAN: 4057304002946
static.hansa.com/514421930067

- Wanne & Dusche
- Einhebelmischer, Kaltstartfunktion
- Wandmontage
- Chrom
- CASCADE® Strahlregler
- Hebel mit W+K-Kennzeichnung, Einhandbedienhebel/Griff
- Zugumsteller, Automatische Rückstellung
- Temperaturbegrenzer, Energiespar-Variante (Cold Start), Kaltwasser in Mittelstellung
- Rückflussverhinderer, HANSAECO ø 3.5 Steuerpatrone mit keramischen Dichtscheiben zur Wassermengen- und Temperatureinstellung. Wasserbremse bei ca. 60% Wassermenge
- S-Anschlüsse
- Armaturenkörper aus entzinkungsbeständigem Messing (DZR)

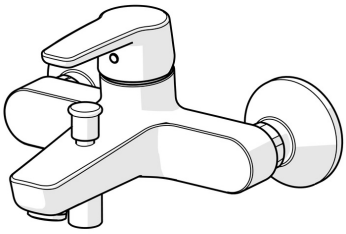

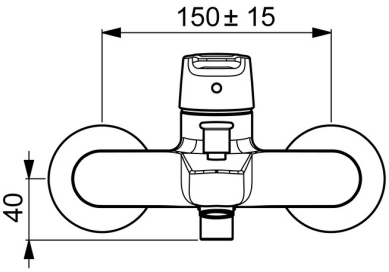

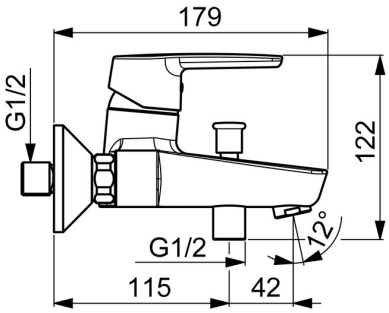

Technische Daten

Durchflusseigenschaften

Spar-Durchfluss bei 3 bar	**9.0 l/min**
Durchfluss bei 3 bar	**20.4 / 19.2 l/min**

Technische Eigenschaften

DN-Größe (Nennmaß)	**DN15**
Warmwasserversorgung	**max. +90°C**
Arbeitsdruck	**0.5-10 bar**
Anschlussgröße	**G3/4**
Installationsabstand	**CC150 ± 15 mm**
Ausladung	**159 mm**
Sicherungseinrichtung (EN1717)	**EB**
Werkstoff	**Messing**

Vorschriften

EN Standard	**EN 817**
Geräuschklasse	**I (ISO 3822)**

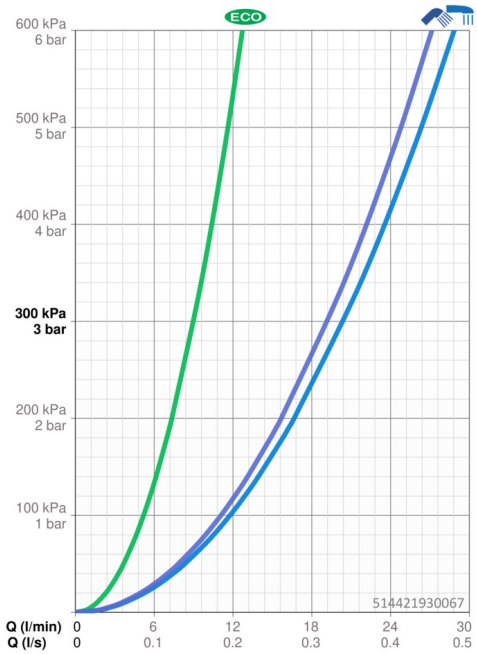

Ersatzteile

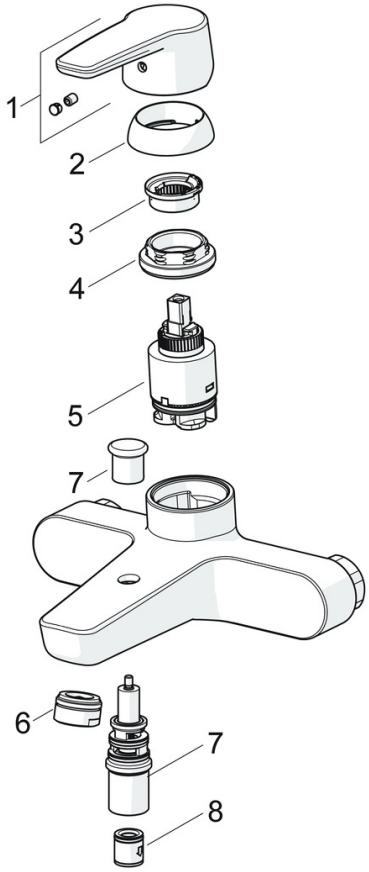

SP514421930067

	Name	Art.-Nr.
01	Hebel	59914417
02	Abdeckkappe, 33x3 mm	59912504
03	Temperatur-Anschlagring	59912325
04	Spann-Mutter, M40x1	1003409V
05	Kartusche, 3.5 Eco	59912324
06	Luftsprudler, M24x1 D	59911829
07	Umsteller, automatisch	59912706
08	Rückflussverhinderer	59905714

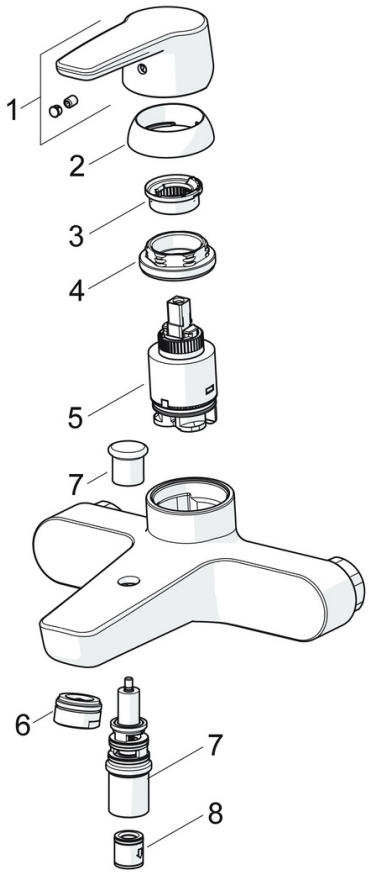

SP51442193

	Name	Art.-Nr.
01	Hebel	59914417
02	Abdeckkappe, 33x3 mm	59912504
03	Temperatur-Anschlagring	59912325
04	Spann-Mutter, M40x1	1003409V
05	Kartusche, 3.5 Classic	59913075
06	Luftsprudler, M24x1 D	59911829
07	Umsteller, automatisch	59912706
08	Rückflussverhinderer	59905714