51412293 HANSAPOLO - Grifería de lavabo

EAN: 4057304002823
static.hansa.com/51412293

- Lavabo
- Monomando
- Montaje a repisa
- Cromado
- Caño fijo
- Aireador PCA® para mantener el caudal constante a pesar de las fluctuaciones de presión
- Mando con símbolo C+F, Monomando
- Porta cadena (con cadena)
- Limitador de temperatura y caudal máximo, Limitador agua caliente regulable
- Cartucho cerámico de ø 35 mm para control de caudal y temperatura
- Latiguillos de conexión flexibles
- Cuerpo fabricado con latón DZR descincado, Sistema de montaje rápido
- No incluye vaciador automático

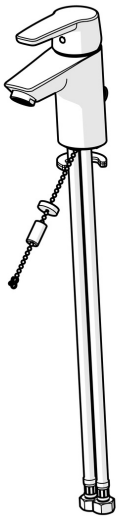

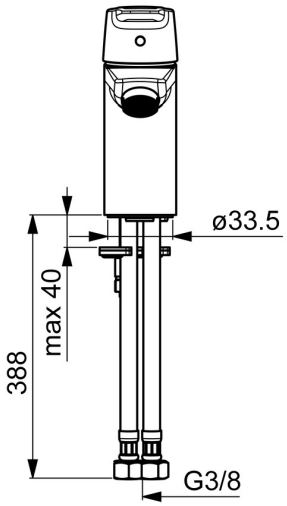

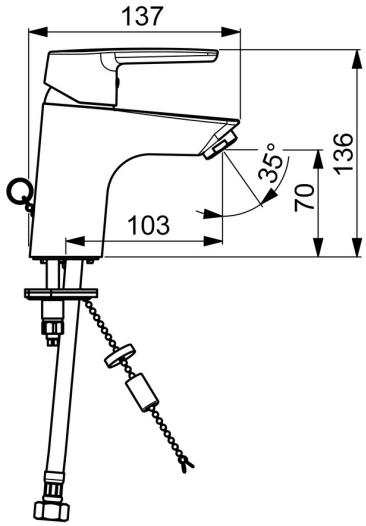

Datos técnicos

Propiedades de caudal

Caudal volumétrico a 3 bar (con control del caudal)	**6.0 l/min**

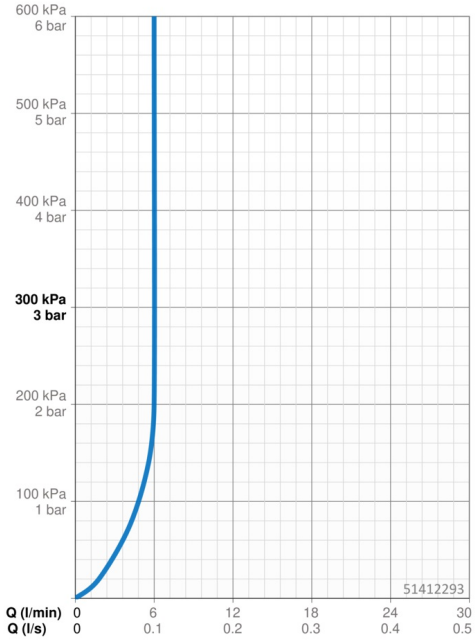

Características técnicas

Tamaño DN (dimensión nominal)	**DN15**
Suministro de agua caliente	**max. +70°C**
Presión de servicio	**0.5-10 bar**
Tamaño conexión	**G3/8**
Projection	**103 mm**
Material	**Latón**

Normativas

Norma EN	**EN 817**
Nivel de ruido	**I (ISO3822)**

Certificados y declaraciones

KIWA	**K6116/08**
DVGW	**NW-6506BP0361**
EPD	**S-P-06391**

Sustainability

EPD module A1 (kg CO2 eq.)	**5,62**
EPD module A2 (kg CO2 eq.)	**0,27**
EPD module A3 (kg CO2 eq.)	**0,53**
EPD module A1-A3 (kg CO2 eq.)	**6,42**
EPD module A4 (kg CO2 eq.)	**0,18**
EPD module B7 (kg CO2 eq.)	**1854,00**
EPD module C2 (kg CO2 eq.)	**0,01**
EPD module C3 (kg CO2 eq.)	**0,01**
EPD module C4 (kg CO2 eq.)	**0,05**
EPD module D (kg CO2 eq.)	**-4,56**

Piezas de repuesto

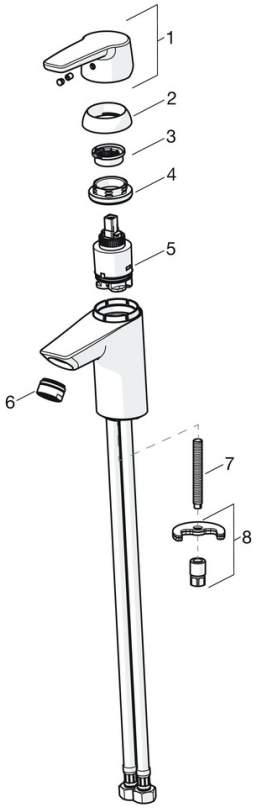

SP51402293

	Nombre	Código
01	Maneta	59914417
01	Maneta larga	59914633
02	Capuchón, 33x3 mm	59912504
03	Temperature adjustment limiter	59912325
04	Tuerca sujección, M40x1	1003409V
05	Cartucho, 3.5 Classic	59913075
06	Aireador, M24x1 A, low pressure	59902692
06	Aireador, M24x1, 6 l/min	59913727
07	Tornillos sujección, M8x1, L=140	59912474
08	Conjunto de fijación	59910749
N.I.	Vaciador automático	59904620
N.I.	Tubo flexible, L=430, G3/8-M10x1	59912515
N.I.	Varilla vaciador	59914464
N.I.	Vaciador automático, (2019-)	59914764

© 2024 Hansa Armaturen GmbH - www.hansa.com - 16.04.2024