51372283 HANSADESIGNO Style Comfort+ - Küchenarmatur mit Spülmaschinenventil, 3 V

EAN: 4057304007101
static.hansa.com/51372283

- Küche
- Einhebelmischer, Seitenbedient, Batteriebetrieb, Spülmaschinenventil, Bluetooth® fähig
- Standmontage
- Chrom
- Schwenkbarer Auslauf, Ausziehbarer Auslauf, Anschlag herausnehmbar
- Geräteabsperrventil, elektronisch
- Hebel mit W+K-Kennzeichnung, Einhandbedienhebel/Griff
- Temperaturbegrenzer
- ø 4.0 Steuerpatrone mit keramischen Dichtscheiben zur Wassermengen- und Temperatureinstellung, Schmutzfilter
- Magnetventil, Kontrolleinheit, Signalleuchten, Batterie-Leer-Anzeige
- Anschluss über flexible Druckschläuche
- 2-strahlig

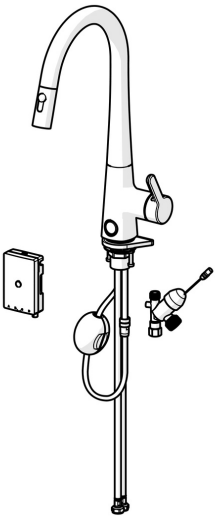

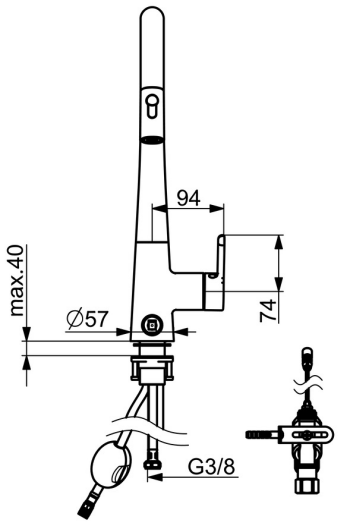

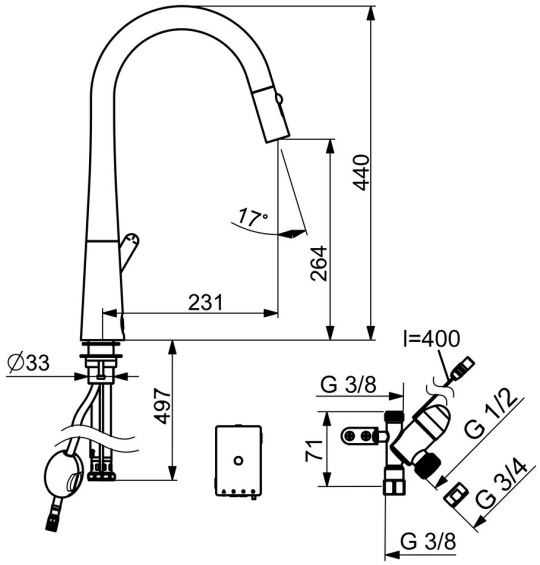

Technische Daten

Durchflusseigenschaften

Durchfluss bei 3 bar	**9.6 l/min**
Druckverlust bei einem Durchfluss von 0,2 l/s	**3 bar**

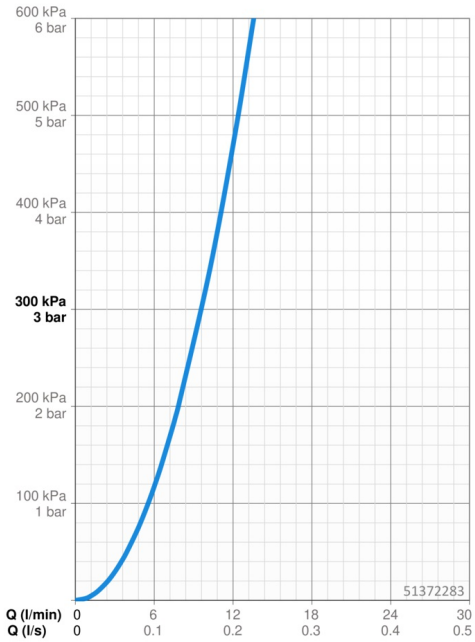

Technische Eigenschaften

DN-Größe (Nennmaß)	**DN15**
Warmwasserversorgung	**max. +70°C**
Arbeitsdruck	**0.5-10 bar**
Anschlussgröße	**G3/8**
Ausladung	**231 mm**
Sicherungseinrichtung (EN1717)	**EB**
Werkstoff	**Messing**

Software-Einstellungen

Spülmaschinenventil Öffnungszeit	**4 h / 12 h**

Elektronische Eigenschaften

Batterie	**AA 1.5 V Lithium x 2**
Bluetooth version	**5.x (D060577)**

Vorschriften

EU Directive	**CE Radio Equipment Directive 2014/53/EU , Low Voltage Directive 2014/35/EU , EMC Directive 2014/30/EU , RoHS Directive 2011/65/EU**
EN Standard	**EN 817, EN 15091, ETSI EN 301 489-1 V1.9.2 , ETSI EN 300 328 v2.2.2 , EN 61000-6-1:2007 , EN 61000-6-3:2007+A1:2011+AC:2012 , EN 60335-1:2012+A11+A13+A1+A14+A2+A15:2021, Part 19.11.4**
Geräuschklasse	**I (ISO 3822)**
Schutzklasse	**IP 55**

Zulassungen und Deklarationen

UN38.3	**UN38-3 Energizer L91**

Ersatzteile

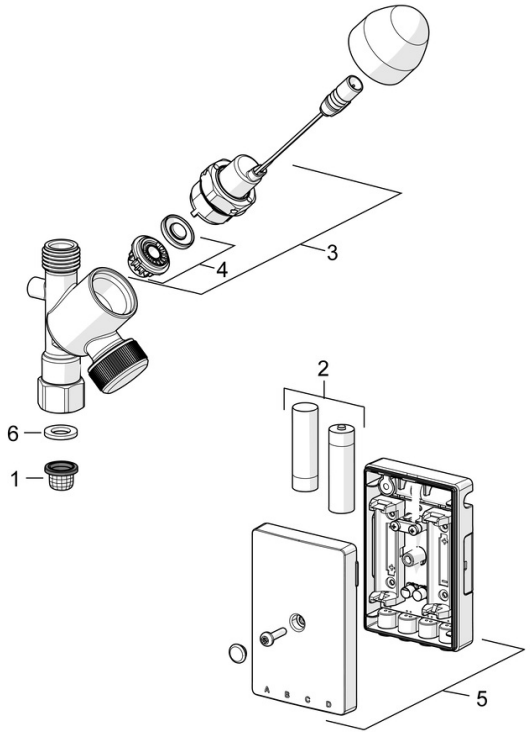

SP0116D

	Name	Art.-Nr.
01	Schmutzfangsiebe	59914085
02	Batterie, 1.5 V AA Lithium	59914136
03	Magnetventil, 3 V	59914338
04	Membrane für Magnetventil	1006500V
04	Membrane Ausgelaufen	59914126
05	Kontrolleinheit, 3 V, Bluetooth	1005266V
06	Dichtung, 18.5/12x2 EPD	59914692

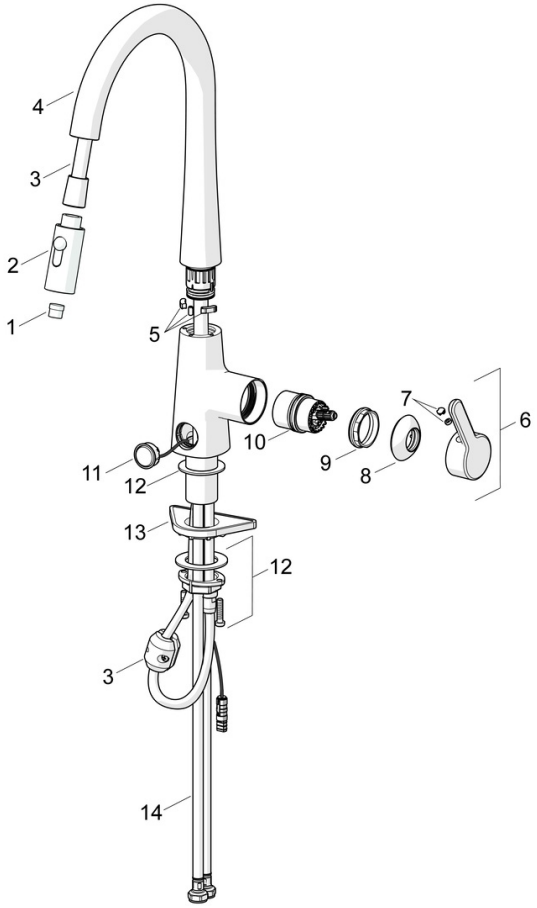

SP51362283

	Name	Art.-Nr.
01	Luftsprudler	59914583
02	Kopfbrause ohne Brausearm	59914584
03	Schlauch, L=1500, G1/2-M14x1	59914690
04	Auslauf Ausgelaufen	59914689
05	Begrenzer für Schwenkauslauf, 60°/0° Ausgelaufen	59914281
06	Hebel	59914652
07	Dekorkappe	59914341
08	Abdeckkappe	59914649
09	Gegenmutter, M42x1,5, SW 38	59914128
10	Kartusche	59914665
11	Druckknopf, 3 V	1004296V
12	Befestigungssatz	59913371
13	PVC-Befestigungsplatte	59910008
14	Anschlußschlauch, L=550, G3/8-M10x1 LH	59914691

© 2024 Hansa Armaturen GmbH - www.hansa.com - 15.02.2024