5136228381 HANSADESIGNO Style Comfort - Robinetterie évier

EAN: 4057304020209
static.hansa.com/5136228381

- Cuisine
- Commande latérale
- Montage sur plage
- Bronze brossé
- Bec pivotant, Modèle avec bec extractible, Possibilité de limiter l'ange de pivotement du bec
- Levier monocommande, Levier avec symbole C+F
- Limiteur de température et de débit
- Cartouche céramique de ø 40 mm pour contrôle de température et de débit
- Raccordement par flexibles
- 2 jets

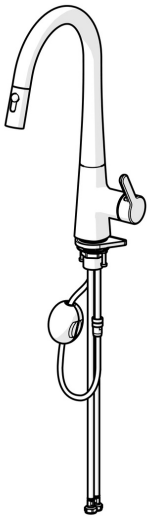

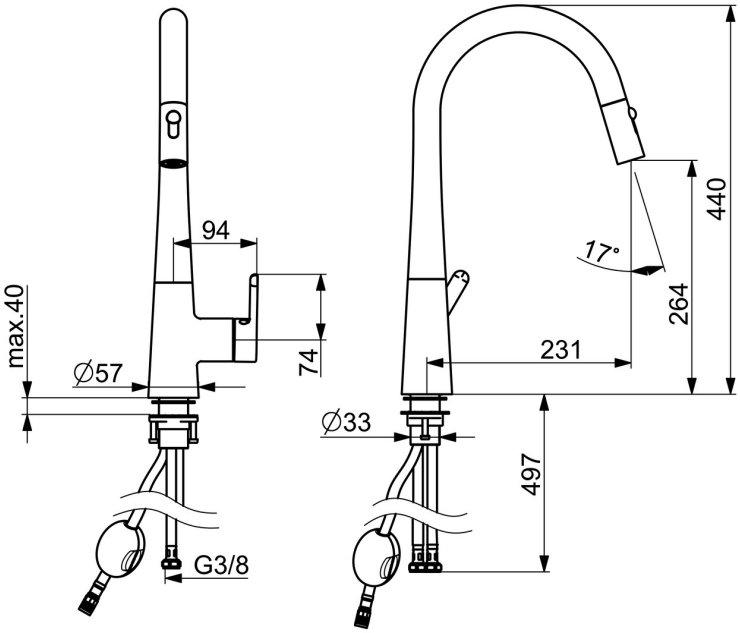

Caractéristiques techniques

Caractéristiques de débit

Débit à 3 bar	**9.6 l/min**
Perte de charge avec débit (0,2 l/s)	**3 bar**

Caractéristiques techniques

Taille DN (diamètre nominal)	**DN15**
Alimentation en eau chaude	**max. +70°C**
Pression de service	**0.5-10 bar**
Taille de raccord	**G3/8**
Saillie	**231 mm**
Dispositif de protection (EN1717)	**EB**
Matériau	**brass**

Règlementations

Norme EN	**EN 817**
Classe acoustique	**I (ISO 3822)**

Certificats et normes

Déclaration de conformité	**DoC**

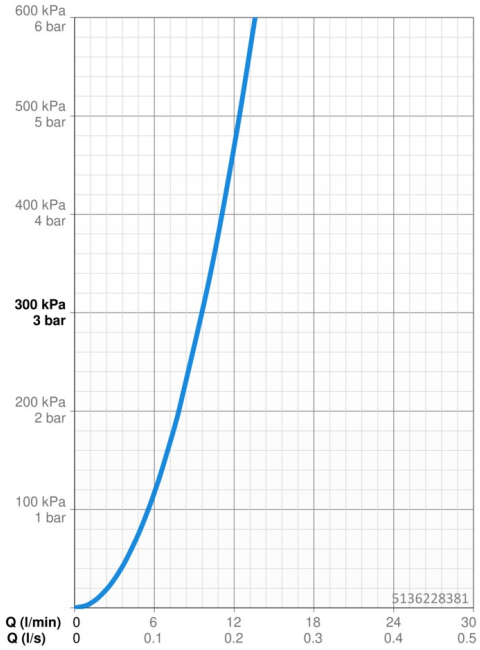

Pièces de rechange

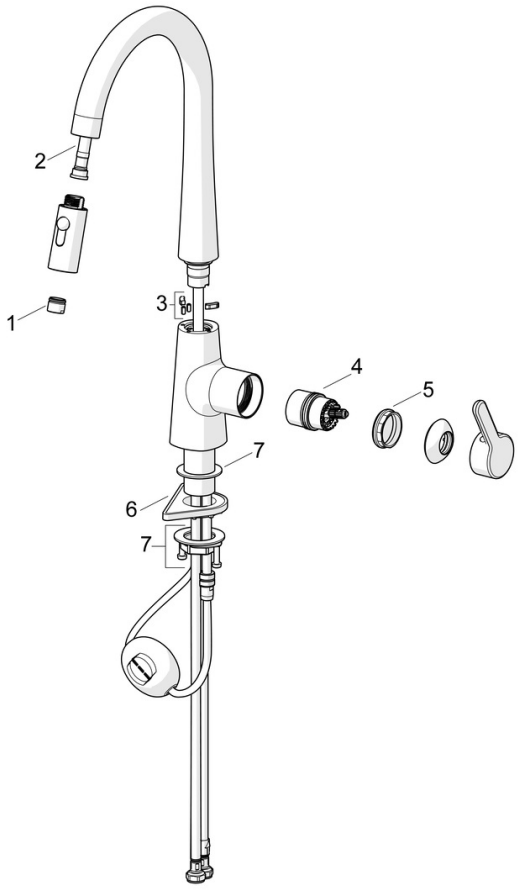

SP51362283CLR

	Nom	Code
01	Aérateur	59914583
02	Tuyau, L=1500, G1/2-M14x1	59914690
03	Limiteur de rotation pour bec, 60°/0° Arrêté	59914281
04	Cartouche	59914665
05	Écrou de maintien, M42x1.5, SW 38	59914128
06	Plaque de fixation	59910008
07	Ensemble de fixation	59913371

© 2024 Hansa Armaturen GmbH - www.hansa.com - 13.05.2024