5136228380 HANSADESIGNO Style Comfort - Küchenarmatur

EAN: 4057304020193
static.hansa.com/5136228380

- Küche
- Einhebelmischer, Seitenbedient
- Standmontage
- Stahl gebürstet
- Schwenkbarer Auslauf, Ausziehbarer Auslauf, Anschlag herausnehmbar
- Einhandbedienhebel/Griff, Hebel mit W+K-Kennzeichnung
- Temperaturbegrenzer
- ø 4.0 Steuerpatrone mit keramischen Dichtscheiben zur Wassermengen- und Temperatureinstellung
- Anschluss über flexible Druckschläuche
- 2-strahlig

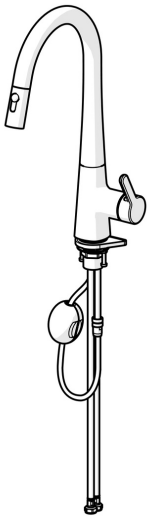

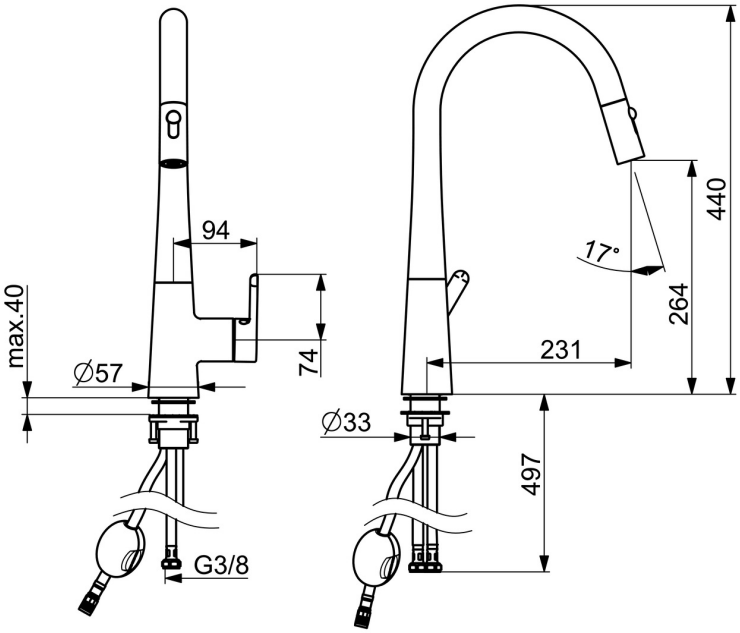

Technische Daten

Durchflusseigenschaften

Durchfluss bei 3 bar	**9.6 l/min**
Druckverlust bei einem Durchfluss von 0,2 l/s	**4.7 bar**

Technische Eigenschaften

DN-Größe (Nennmaß)	**DN15**
Warmwasserversorgung	**max. +70°C**
Arbeitsdruck	**0.5-10 bar**
Anschlussgröße	**G3/8**
Ausladung	**231 mm**
Sicherungseinrichtung (EN1717)	**EB**
Werkstoff	**Messing**

Vorschriften

EN Standard	**EN 817**
Geräuschklasse	**I (ISO 3822)**

Zulassungen und Deklarationen

Konformitätserklärung	**DoC**

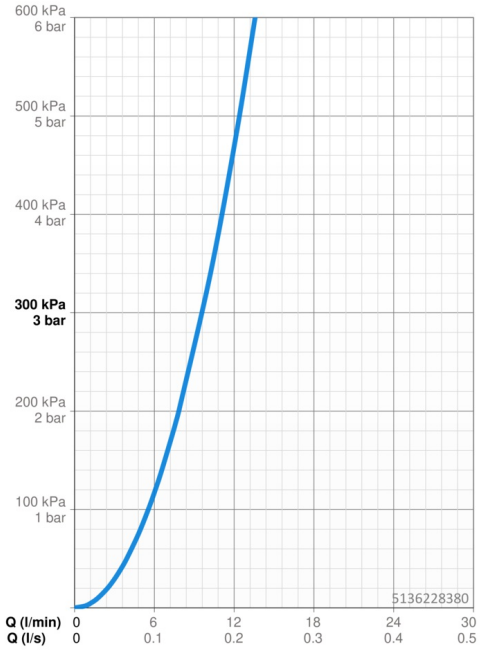

Ersatzteile

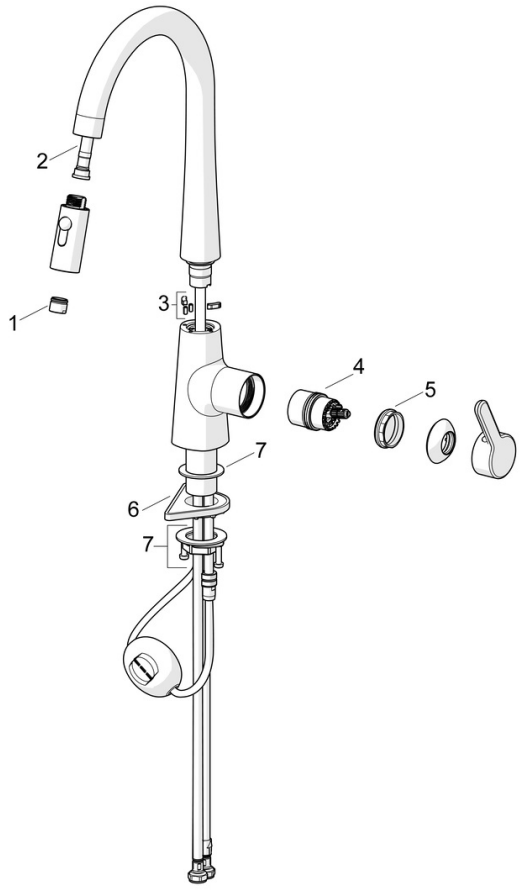

SP51362283CLR

	Name	Art.-Nr.
01	Luftsprudler	59914583
02	Schlauch, L=1500, G1/2-M14x1	59914690
03	Begrenzer für Schwenkauslauf, 60°/0° Ausgelaufen	59914281
04	Kartusche	59914665
05	Spann-Mutter, M42x1.5, SW 38	59914128
06	PVC-Befestigungsplatte	59910008
07	Befestigungssatz	59913371