# 51220202 HANSAJET - Wandanschlussbogen Ausgelaufen

EAN: 4015474035133
static.hansa.com/51220202

- Dusche
- Zubehör
- Wandmontage
- Chrom
- Eigensicher gegen Rückfließen im häuslichen Gebrauch (nach DIN EN 1717)

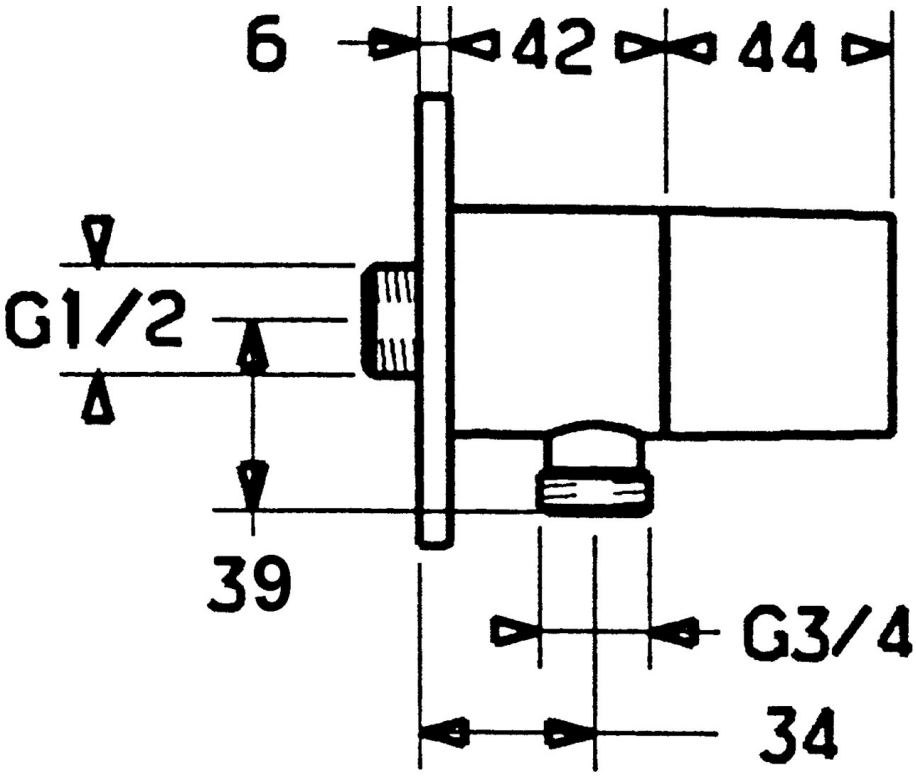


## Technische Daten

### Technische Eigenschaften

| | |
|---|---|
| Warmwasserversorgung | **max. +80°C** |
| Arbeitsdruck | **0.5-10 bar** |

## Ersatzteile

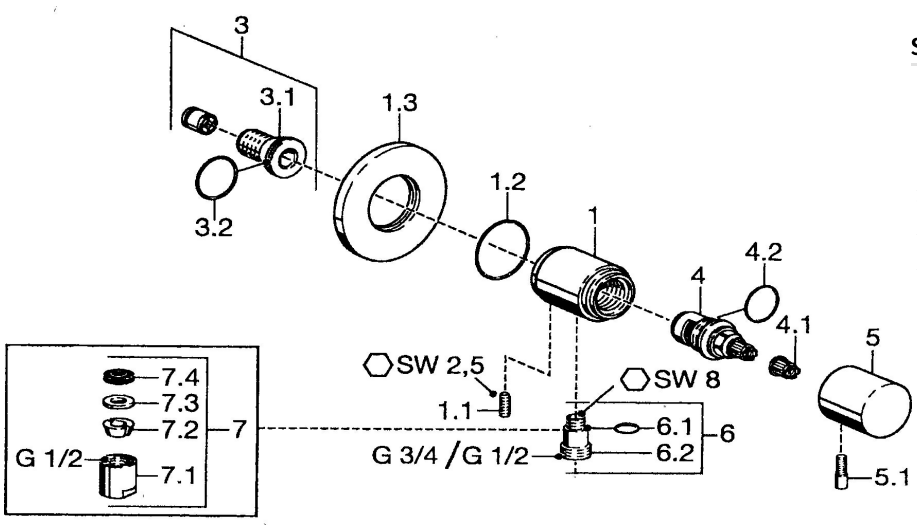


### SP51220102

| | Name | Art.-Nr. |
|---|---|---|
| 1.1 | Schraube, M6x9 | 59911237 |
| 1.3 | Rosette Ausgelaufen | 59912134 |
| 2 | Rückflussverhinderer | 59905714 |
| 3 | Anschlussnippel, G1/2 | 59911229 |
| 3.2 | O-Ring, d 25x2.5 | 59905053 |
| 4 | Oberteil, G1/2, 180° | 59911103 |
| 4.1 | Adapter Weiss | 59910235 |
| 5 | Absperrgriff | 59912095 |
| 5.1 | Hebel, L=10 Ausgelaufen | 59912096 |
| 6 | Verbinder | 59906277 |
| 6.1 | O-Ring, d 11x1.5 | 59911253 |