51180183 HANSALIVING - Coude à encastrer, G1/2

EAN: 4057304007149
static.hansa.com/51180183

- Solutions de douche
- Equipement auxiliaire
- Montage mural
- Chrome
- Coude de raccordement mural
- Valve(s) anti-retour
- Raccord direct
- Rosace soft edge
- Système anti-refoulement intégré pour une utilisation domestique (conforme à la norme DIN EN 1717)

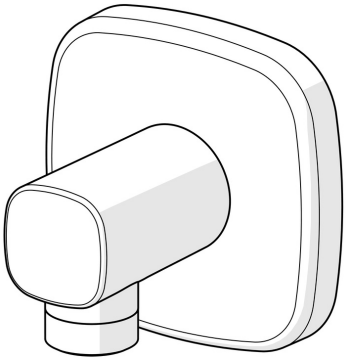

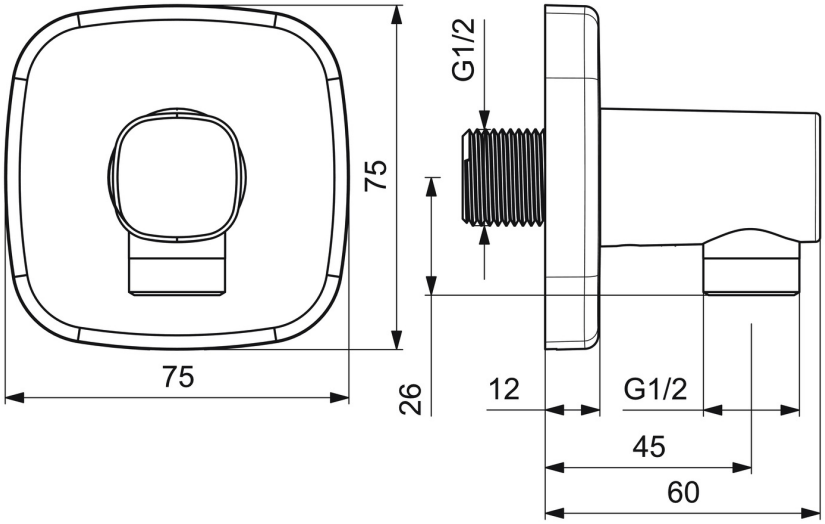

Caractéristiques techniques

Caractéristiques techniques

Taille DN (diamètre nominal)	**DN15**
Alimentation en eau chaude	**max. +80°C**
Pression de service	**0.5-10 bar**
Taille de raccord	**G1/2**
Dispositif de protection (EN1717)	**EB**
Matériau	**brass**

Règlementations

Norme EN	**EN 817**

Certificats et normes

Déclaration de conformité	**DoC**

© 2024 Hansa Armaturen GmbH - www.hansa.com - 01.05.2024