51162100 HANSA - Bec, L=200 Arrêté

EAN: 4015474060623
static.hansa.com/51162100

- Equipement auxiliaire
- Montage mural
- Chrome
- CASCADE®
- Peut être raccourci, Corps en laiton DZR

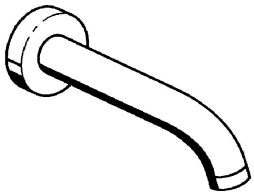

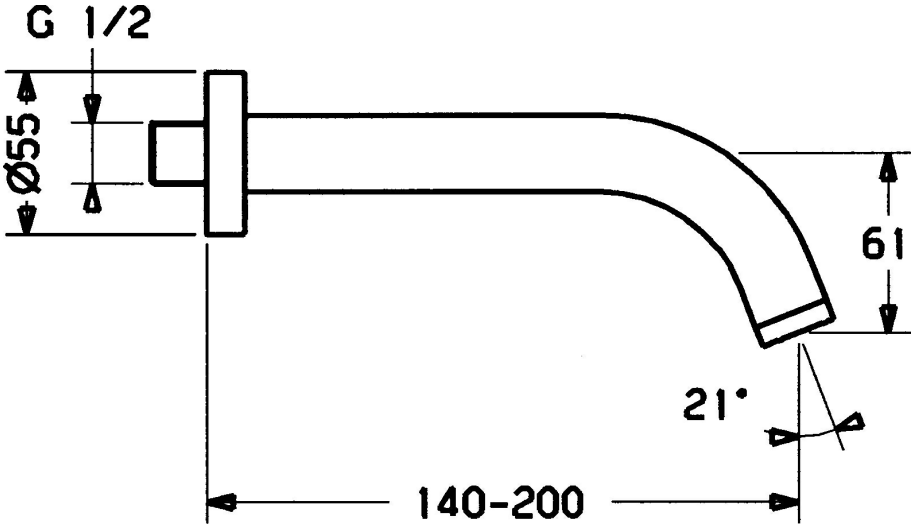

Caractéristiques techniques

Caractéristiques techniques

Taille DN (diamètre nominal)	**DN15**
Taille de raccord	**G1/2**
Saillie	**200 mm**

Pièces de rechange

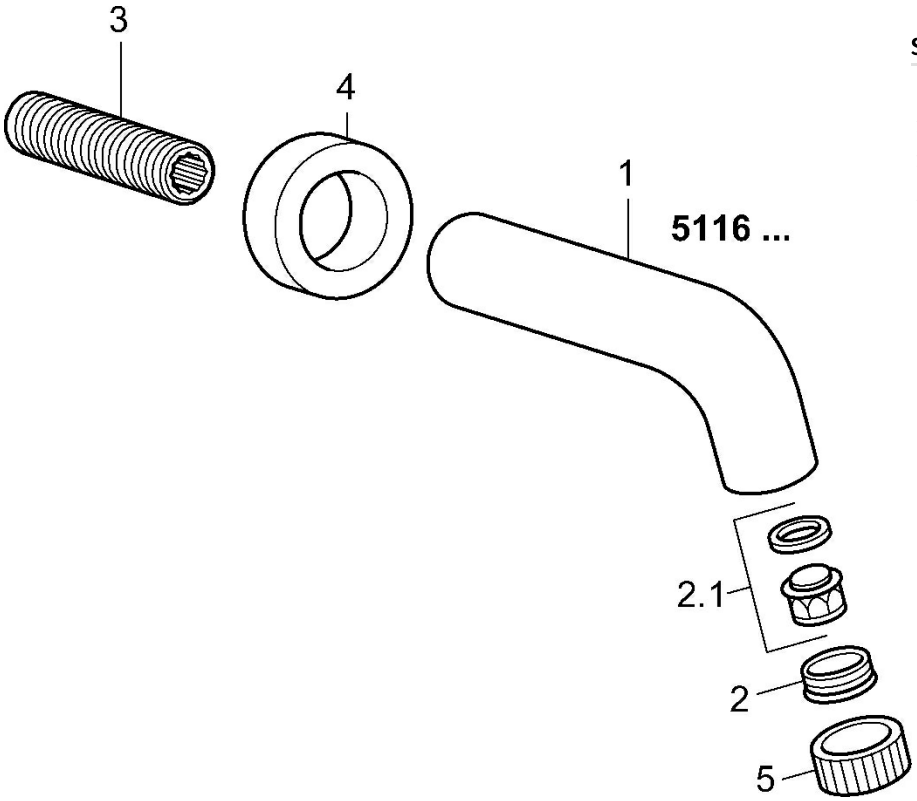

SP51162100

	Nom	Code
2	Aérateur et clé, M24x1, (2002-)	59912225
2.1	Aérateur, M22/M24	59905873
3	Mamelon de fil, G1/2, AF12	59912144
4	Bride, d 55 mm Arrêté	59912142
5	Clé pour aérateur, (2002-)	59912228