51139102 HANSADESIGNO - Kit de finition douche encastré

EAN: 4015474022041
static.hansa.com/51139102

- Solutions de douche
- Kit de finition, Thermostatique
- Montage mural encastré
- Chrome
- Poignée de régulation de la température, Poignée de régulation du débit
- Rosace ronde

Caractéristiques techniques

Caractéristiques techniques

Alimentation en eau chaude	**max. +80°C**
Pression de service	**0.5-10 bar**

Pièces de rechange

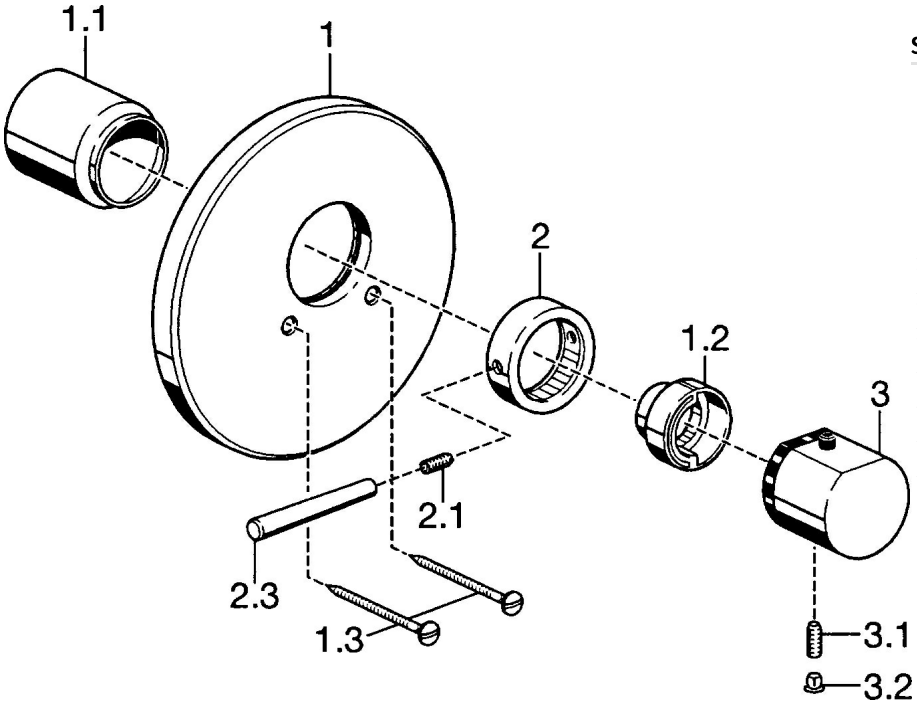

SP51139102

	Nom	Code
1	Rosaces, d 188 mm	59912124
1.1	Chape	59911570
1.2	Temperature adjustment limiter	59906355
1.3	Vis, M5x65	59904847
2	Croisillon d'ouverture	59912130
2.1	Vis, M6x20	59911228
2.3	Levier, 80 mm	59912128
3	Croisillon réglage de température	59912126
3.1	Vis, M6x9.5	59901609
3.2	Butée de réglage	59911840
3.3	Rebound pin	59912005
N.I.	Rallonge pour mitigeur encastrés, 35 mm	59911438

© 2024 Hansa Armaturen GmbH - www.hansa.com - 03.04.2024