51092173 HANSADESIGNO - Fertigset für Waschtisch-Batterie

Ausgelaufen

EAN: 4015474172913
static.hansa.com/51092173

- Waschtisch
- Fertigmontageset, Einhebelmischer
- Wandmontage für Unterputz-Einbaukörper
- Chrom
- Feststehender Auslauf
- PCA® konstante Durchflussleistung unabhängig vom Fließdruck, CACHÉ® Strahlregler, ohne Mundstück direkt in den Armaturenauslauf geschraubt
- Pinhebel, Einhandbedienhebel/Griff
- Kürzbar
- Rosette eckig, Hülse

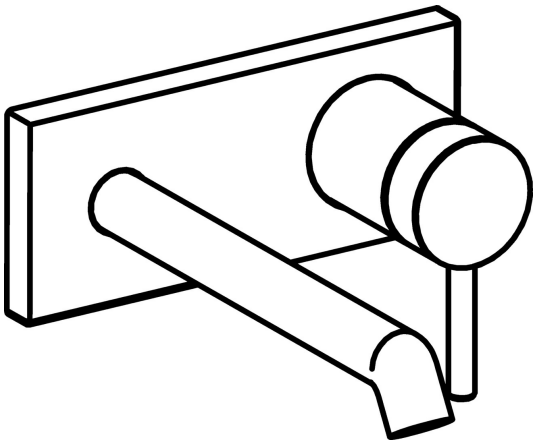

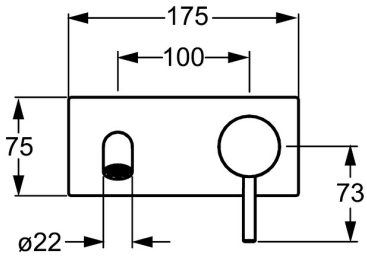

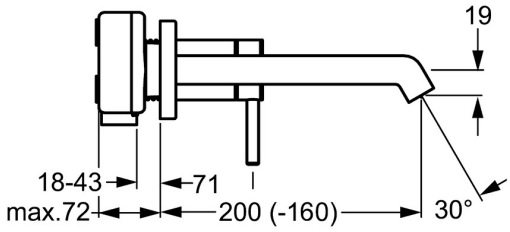

Technische Daten

Durchflusseigenschaften

Durchfluss bei 3 bar (mit Durchflussregler)	**6.0 l/min**

Technische Eigenschaften

DN-Größe (Nennmaß)	**DN15**
Warmwasserversorgung	**max. +80°C**
Arbeitsdruck	**0.5-10 bar**
Durchmesser	**22 mm**
Länge / Höhe	**200 - 160 mm**
Ausladung	**200 mm**
Sicherungseinrichtung (EN1717)	**AA**
Werkstoff	**Messing**

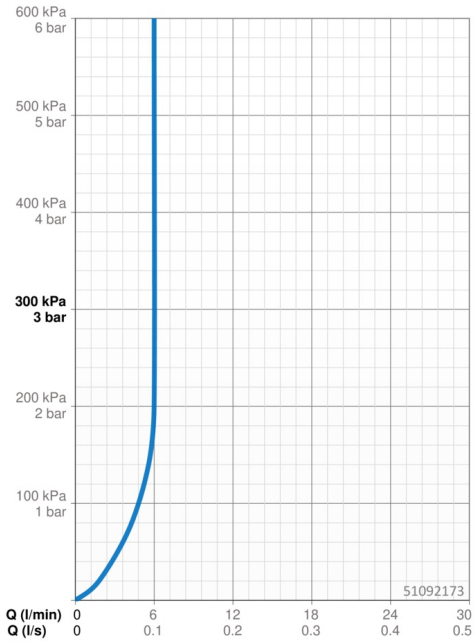

Ersatzteile

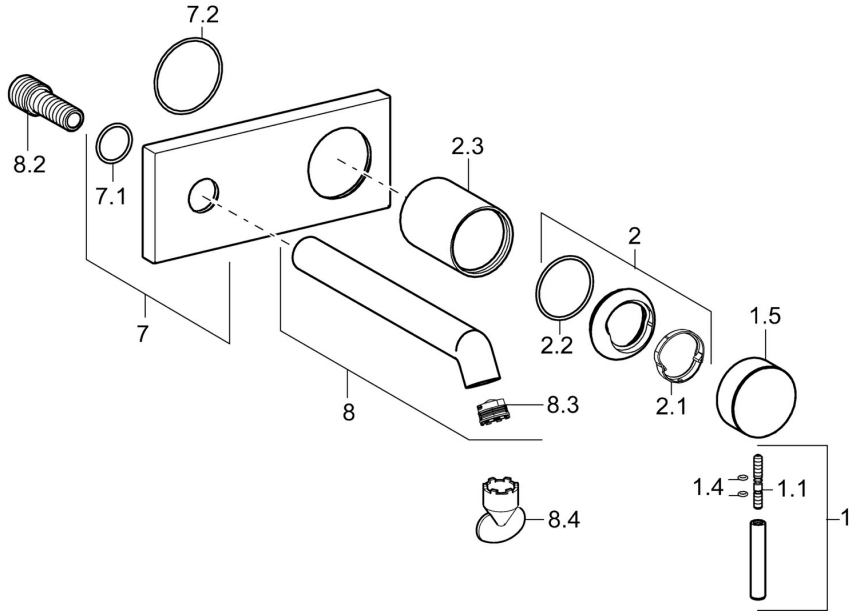

SP51092173

	Name	Art.-Nr.
1	Hebel, L=50, M5 IG	59913335
1.1	Schraube, M5x35	59913299
1.4	O-Ring, d 3x1.5	59913100
1.5	Abdeckkappe	59913332
1.5	Abdeckkappe Weiss Ausgelaufen	59913334
1.5	Abdeckkappe Schwarz Ausgelaufen	59913333
2	Abdeckkappe	59913364
2.1	Gleitring	59913363
2.2	O-Ring, d 38x2	59913212
2.3	Abdeckhülse	59913375
7	Abdeckplatte	59913444
8	Auslauf, L=200	59913441
8.2	Anschlussnippel, M15x1,5xG1/2, SW 8	59913241
8.3	Luftsprudler, M18.5x1, TJ	59913366
8.4	Schlüssel für Luftsprudler, M18.5	59913367

© 2024 Hansa Armaturen GmbH - www.hansa.com - 03.04.2024