51052178 HANSADESIGNO - Waschtischbatterie Ausgelaufen

EAN: 4015474185333
static.hansa.com/51052178

- Waschtisch
- Zweigriff
- Standmontage
- Chrom
- CASCADE® Strahlregler

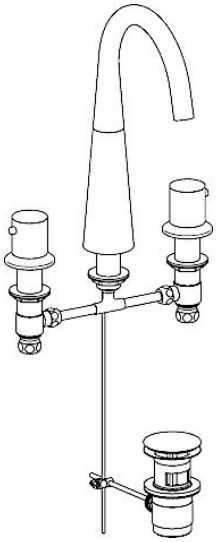

Technische Daten

Technische Eigenschaften

Warmwasserversorgung	**max. +80°C**
Arbeitsdruck	**0.5-10 bar**

Ersatzteile

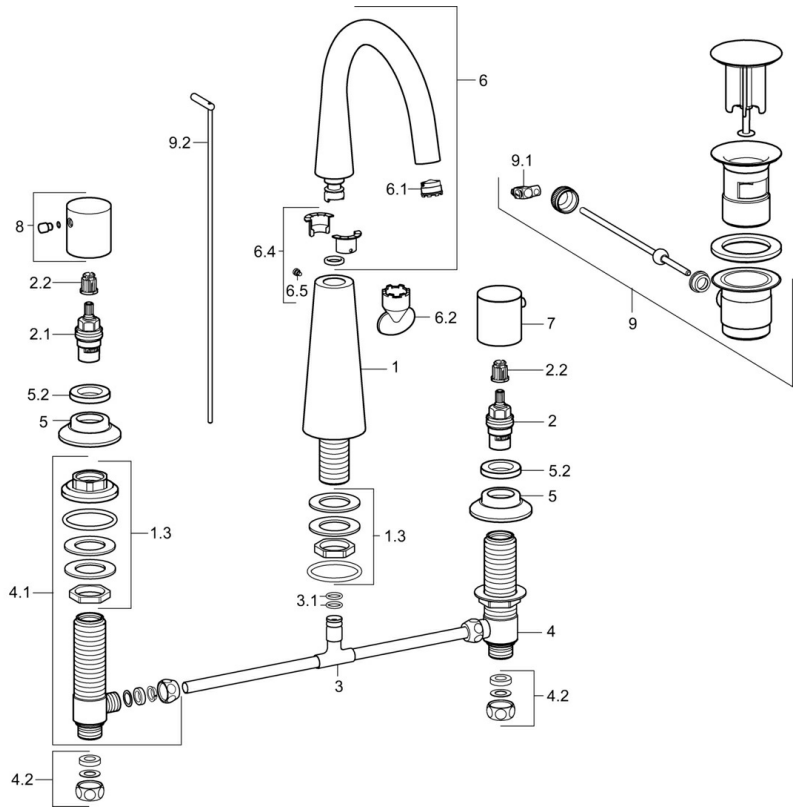

SP51052173

	Name	Art.-Nr.
1.3	Schraubhülse Ausgelaufen	59913454
2	Oberteil, G1/2	59913457
2.1	Oberteil, G1/2, SW17	59913224
2.2	Adapter Weiss	59910235
3	T-Stück	59910687
3.1	O-Ring, d 11x2 Ausgelaufen	59910686
4	Ventil, G1/2xG1/2 Ausgelaufen	59913453
4.1	Ventil, G1/2xG1/2 Ausgelaufen	59913455
4.2	Dichtungskit Ausgelaufen	59910707
5	Rosette, d 55 mm	59913443
5.2	Gegenmutter, d35.5xM24x1	59912023
6	Auslauf	59913456
6.1	Luftsprudler, M18.5x1, TJ	59913366
6.2	Schlüssel für Luftsprudler, M18.5	59913367
6.4	Dichtungskit	59911884
6.5	Schraube, M4x7	59902075
7	Griff, COLD	59913337
8	Griff, HOT	59913336
9	Ablaufgarnitur	59911441
9.1	Gelenkstück	59904624
9.2	Zugstange mit Knopf	59913459

© 2024 Hansa Armaturen GmbH - www.hansa.com - 03.04.2024