51021101 HANSADESIGNO - Dřezová baterie pro beztlakové ohřívače vody Ukončeno

EAN: 4015474032637
static.hansa.com/51021101

- Kuchyně
- Jednopáková s bočním ovládáním
- Stojánková
- Chrom
- Jedna ovládací páka / rukojeť, Páka se symboly teplé a studené vody

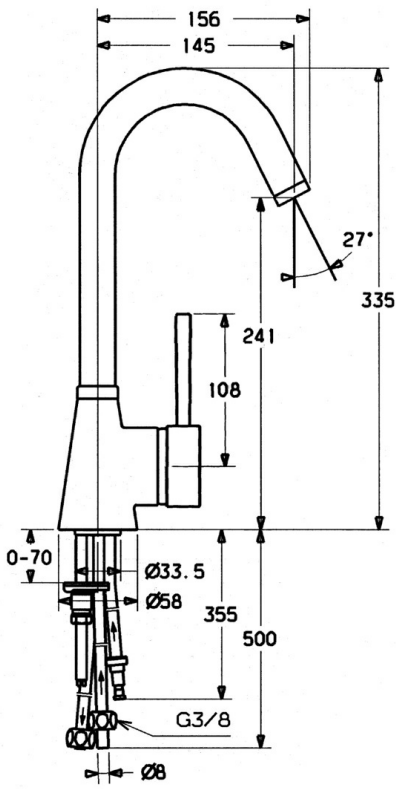

Technické údaje

Technické vlastnosti

Zdroj teplé vody	**max. +80°C**
Pracovní tlak	**0.5-5 bar**
Zabezpečení proti zpětnému toku (ČSN EN 1717)	**AA**
Materiál	**Mosaz**

Předpisy

Norma EN	**EN 817**

Náhradní díly

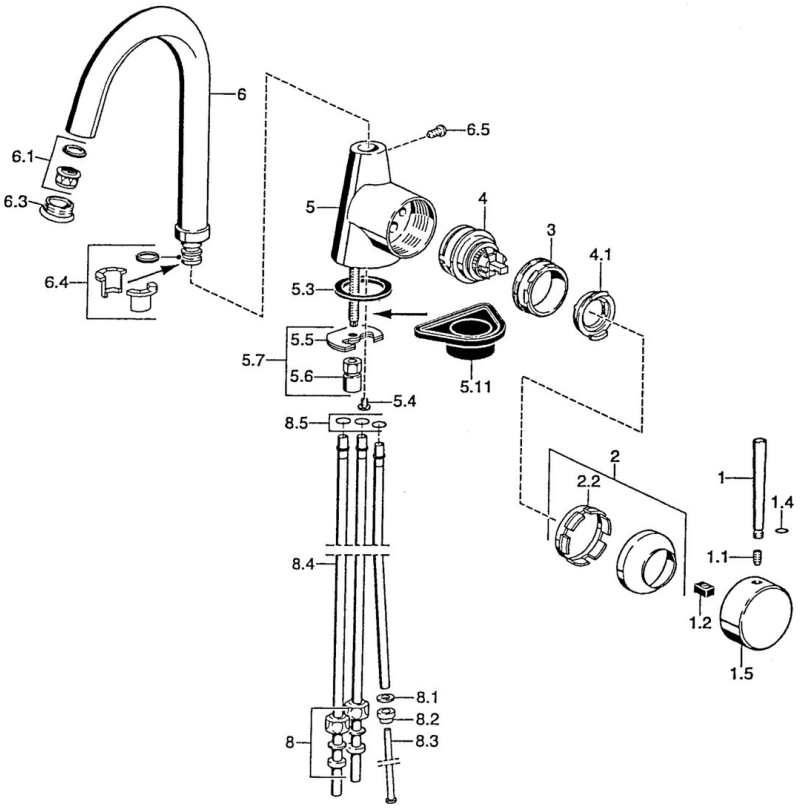

SP51021101

	Název	Kód
1	Páka, 80 mm Ukončeno	59912122
1	Páka, L=60 Modrá Ukončeno	59912148
1	Páka, 60 mm Ukončeno	59911882
1.1	Šroub, M5x8, SW2.5	59904755
1.2	Kluzné pouzdro (osazené)	59904778
1.4	O-kroužek, d 6x1	59912136
1.5	Víko Ukončeno	59911885
2	Krytka	59906563
2.2	Upevňovací objímka	59906695
3	Oční šroub, M50x1, SW45	59904775
4	Kartuše, 4.8 eco	59904601
4.1	Hot water limiter	59904759
5.3	Těsnění, 37x48x3.5	59911422
5.4	Attachment clamp Ukončeno	59911416
5.5	Upevňovací deska	59904765
5.6	Šroub, M8x1, SW13	59904766
5.7	Upevňovací set	59910749
5.11	Upevňovací destička	59910008
6	Výtokové rameno Ukončeno	59911881
6.1	Aerator, M22/24, ND	59901553
6.3	Aerator, M24x1, (-2002) Ukončeno	59912011
6.4	Těsnící sada	59911884
6.5	Šroub, M4x7	59902075
8	Montáž matice	59904969
8.1	Těsnící sada, 14.9x8.5x1	59902352
8.2	Těsnící sada, 10x8	59902272
8.3	Hadice	59902151
8.4	Roura, 8x530	59911895

© 2024 Hansa Armaturen GmbH - www.hansa.com - 03.04.2024