5101228381 HANSADESIGNO Style - Robinetterie évier

EAN: 4057304020230
static.hansa.com/5101228381

- Cuisine
- Commande latérale
- Montage sur plage
- Bronze brossé
- Bec pivotant, Possibilité de limiter l'ange de pivotement du bec
- CASCADE®
- Levier monocommande, Levier avec symbole C+F
- Limiteur de température et de débit
- Cartouche céramique de ø 40 mm pour contrôle de température et de débit
- Raccordement par flexibles
- Système de fixation rapide 3S

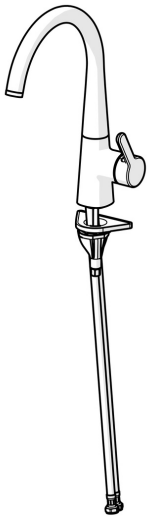

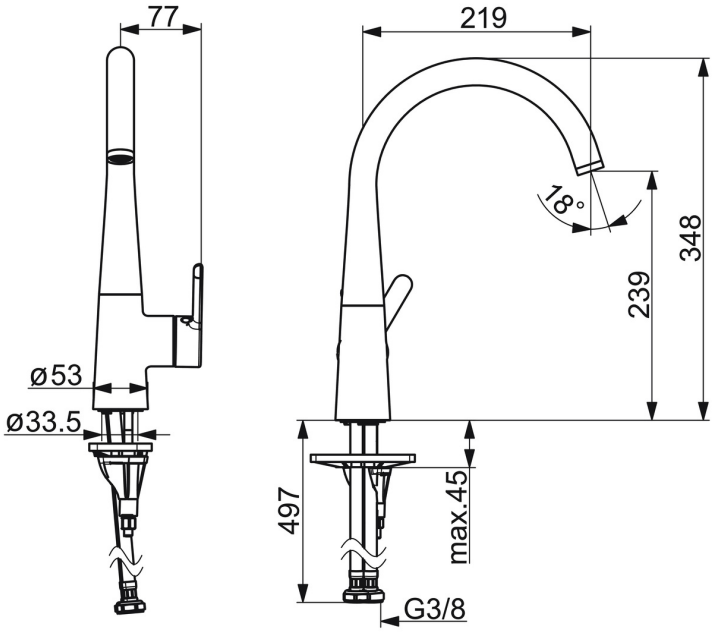

Caractéristiques techniques

Caractéristiques de débit

Débit à 3 bar	**12.0 l/min**
Perte de charge avec débit (0,2 l/s)	**3 bar**

Caractéristiques techniques

Taille DN (diamètre nominal)	**DN15**
Alimentation en eau chaude	**max. +70°C**
Pression de service	**0.5-10 bar**
Taille de raccord	**G3/8**
Saillie	**219 mm**
Dispositif de protection (EN1717)	**AA**
Matériau	**brass**

Règlementations

Norme EN	**EN 817**
Classe acoustique	**I (ISO 3822)**

Certificats et normes

Déclaration de conformité	**DoC**

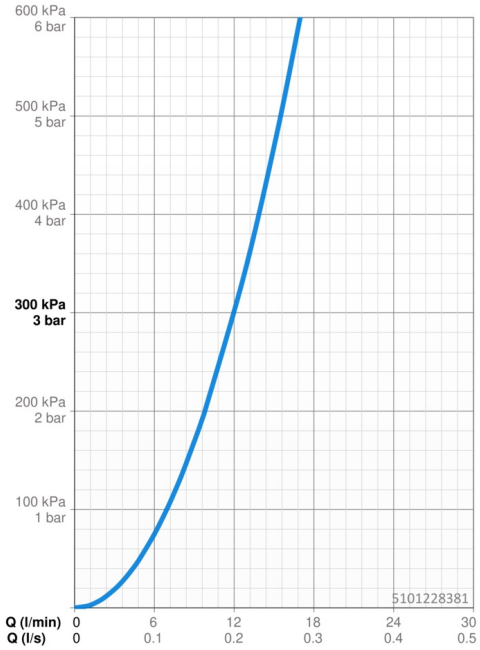

Pièces de rechange

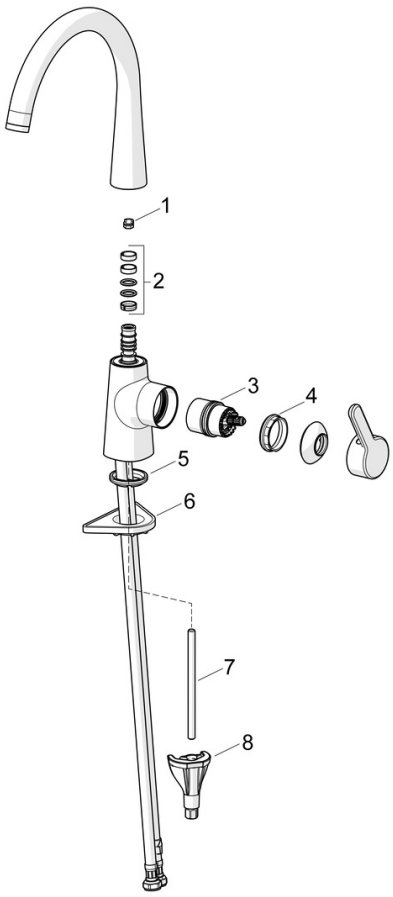

SP51012283CLR

	Nom	Code
01	Limiteur de rotation pour bec, 60°/0°	59914264
01	Limiteur de rotation pour bec, 120° Arrêté	59914429
02	Kit de joint pour bec	59914431
03	Cartouche	59914665
04	Écrou de maintien, M42x1.5, SW 38	59914128
05	Bague	59914591
06	Plaque de fixation	59910008
07	Vis, M8x1, L=130	59914474
08	Ensemble de fixation	59914475

© 2024 Hansa Armaturen GmbH - www.hansa.com - 01.05.2024