5096810133 HANSANOVA - Robinetterie de lavabo

EAN: 4057304015779
static.hansa.com/5096810133

- Public & Semi-public, Industry
- Monocommande
- Montage mural
- Mat noir
- Bec fixe
- CACHÉ® - Mousseur intégré directement dans la robinetterie
- Levier monocommande
- Cartouche céramique de débit
- Flexible unique pour raccordement eau froide ou pré-mitigée
- Peut être raccourci, Corps en laiton DZR

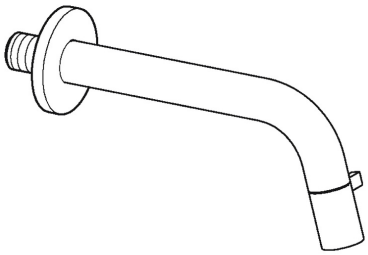

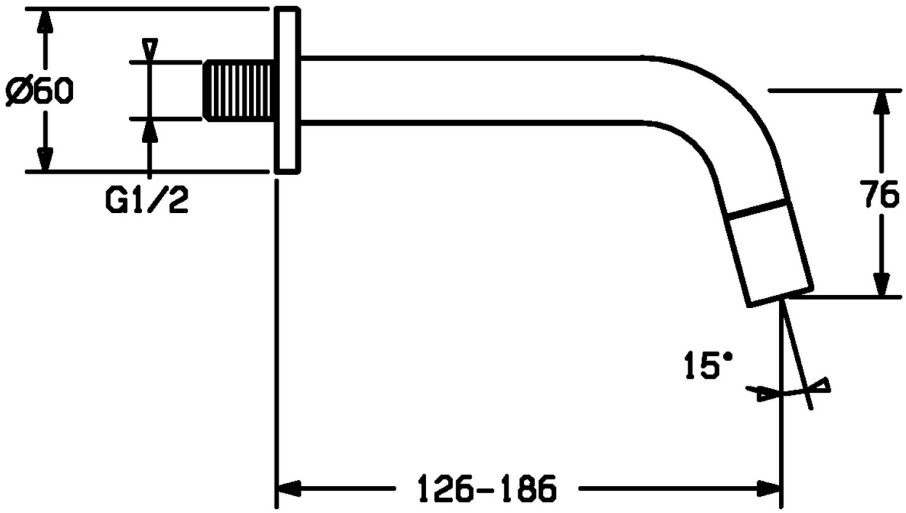

Caractéristiques techniques

Caractéristiques de débit

Débit à 3 bar	**6.0 l/min**
Perte de charge avec débit (0,1 l/s)	**3 bar**

Caractéristiques techniques

Taille DN (diamètre nominal)	**DN15**
Alimentation en eau chaude	**max. +80°C**
Pression de service	**0.5-10 bar**
Taille de raccord	**G1/2**
Saillie	**126-186 mm**
Dispositif de protection (EN1717)	**AA**
Matériau	**brass**

Règlementations

Norme EN	**EN 817**

Certificats et normes

KIWA	**K100538/01**
Déclaration de conformité	**DoC**

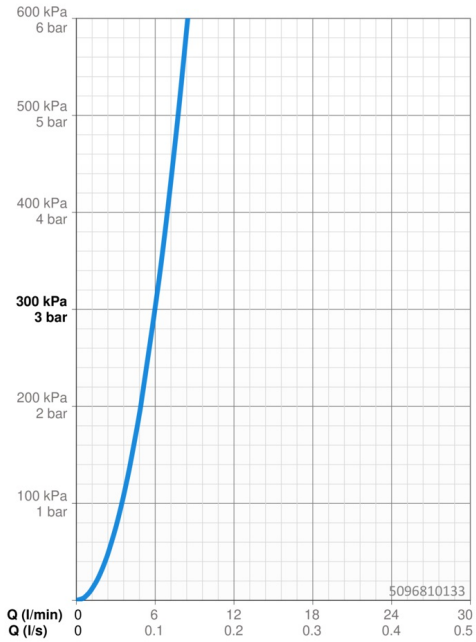

Pièces de rechange

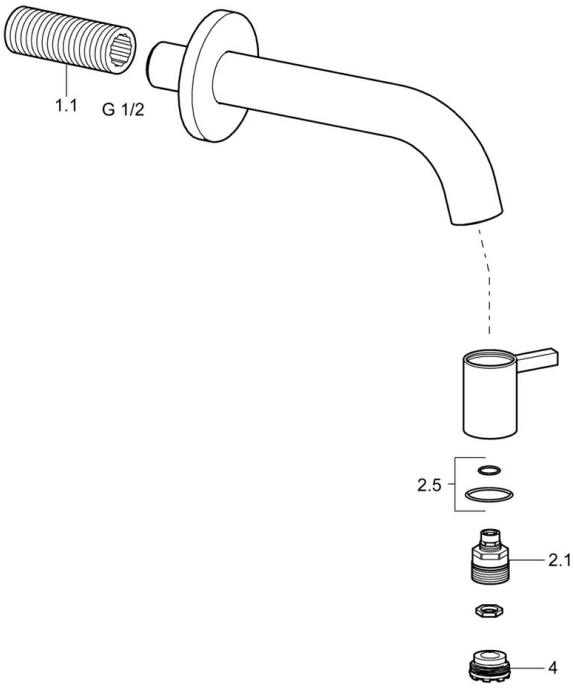

SP5086810133

	Nom	Code
1.1	Nipple	59905534
2.1	Tête	59913323
2.5	Joint torique	59913320
4	Aérateur, M21.5x1, JR Z, (-2014)	59913318
4.1	Clé pour aérateur, M21.5x1	59913133