50801100 HANSAMIX - Robinetterie de lavabo, 230 V Arrêté

EAN: 4015474106420
static.hansa.com/50801100

- Lavabo
- Sans contact, Transformateur à fiche, Basse pression
- Montage sur plage
- Chrome
- Bec fixe
- Filtre(s) à impuretés, Valve(s) anti-retour
- Électrovanne, Capteur infrarouge
- Raccordement par tubulures cuivre
- Corps en laiton DZR, Paramètres du logiciel réglables à l'aide des boutons
- Sans bonde de vidage push, Sans bonde de vidage à tirette

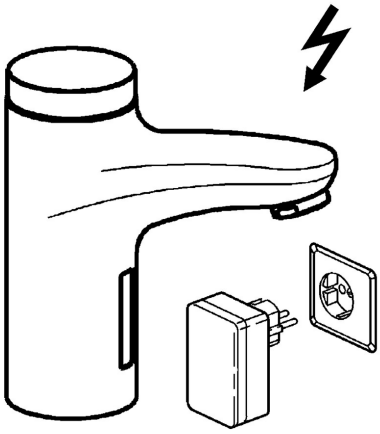

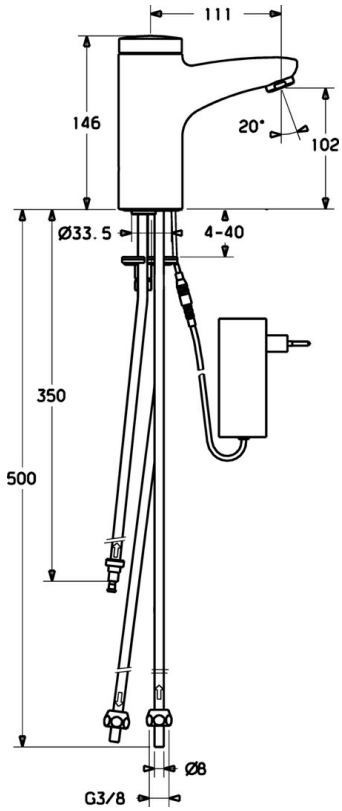

Caractéristiques techniques

Caractéristiques techniques

Alimentation en eau chaude	**max. +70°C**
Pression de service	**0.5-5 bar**
Taille de raccord	**Ø8**
Longueur/hauteur	**111 mm**
Dispositif de protection (EN1717)	**EB**
Matériau	**brass**

Caractéristiques électroniques

Raccordement électrique	**230 / 6 V**

Règlementations

Norme EN	**EN 15091**

Pièces de rechange

SP50801100

	Nom	Code
1	Boîtier électronique	59912436
1.2	Vis	59912450
1.5	Titulaire	59912442
1.8	Câble de connexion	59910770
1.9	Source de courant	59912786
2.2	Électrovanne	59912240
2.3	Clapet anti-retour	59911674
3.1	Cache Arrêté	59912444
3.3	Sleeving	59911678
3.7	Ensemble de fixation	59911680
4.1	Filtre à impureté	59911684
5	Inverseur cartouche	59912788
5.2	Chape Arrêté	59911689
6	Aérateur, M24x1 A, low pressure	59902692
6.1	Aérateur, M22/24, ND	59901553