50792200 HANSAMIX - Waschtischbatterie, 230 V Ausgelaufen

EAN: 4015474084179
static.hansa.com/50792200

- Waschtisch
- Berührungslos, Steckernetzteil
- Standmontage
- Chrom
- Feststehender Auslauf
- CASCADE® Strahlregler
- Ablaufgarnitur mit Zugstange
- Temperatureinstellung fixierbar
- Schmutzfilter, Mischventil zur manuellen Temperatureinstellung, Rückflussverhinderer
- Magnetventil, Infrarotsensor
- Anschluss über flexible Druckschläuche
- Armaturenkörper aus entzinkungsbeständigem Messing (DZR), Softwareeinstellungen per Tasten veränderbar

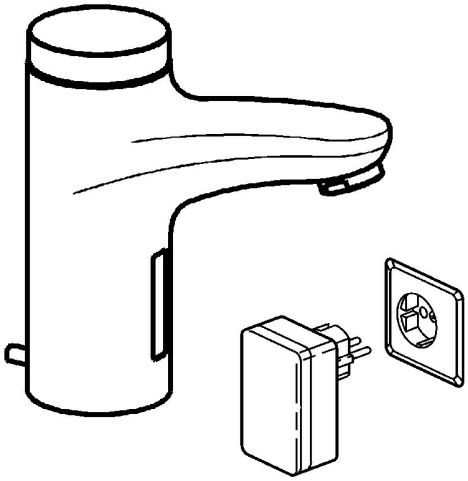

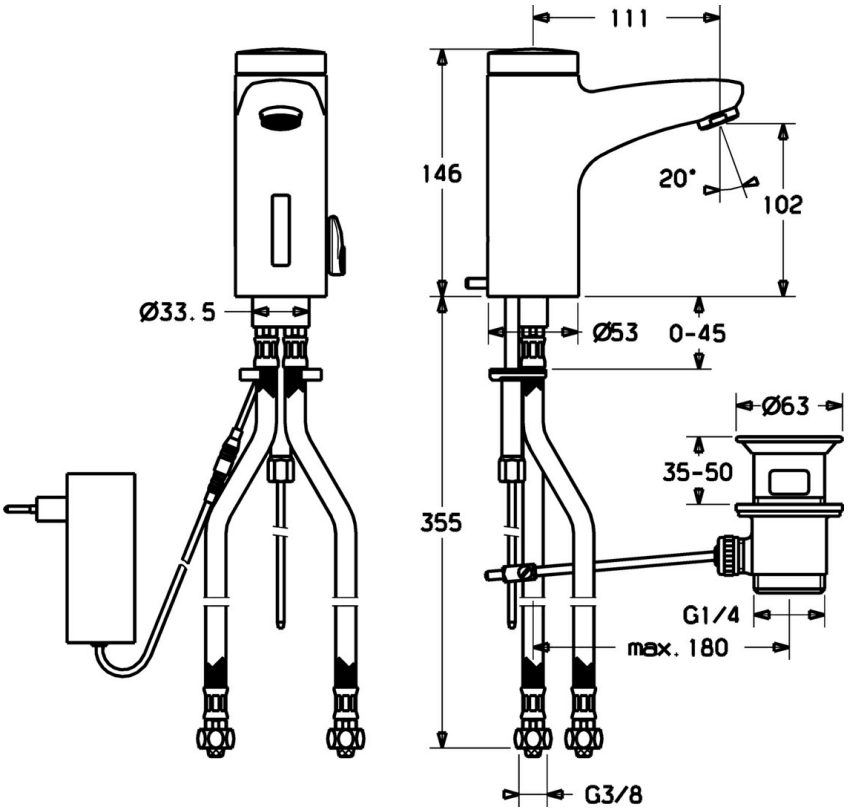

Technische Daten

Technische Eigenschaften

Warmwasserversorgung	**max. +70°C**
Arbeitsdruck	**0.5-10 bar**
Anschlussgröße	**G3/8**
Länge / Höhe	**111 mm**
Sicherungseinrichtung (EN1717)	**EB**
Werkstoff	**Messing**

Elektronische Eigenschaften

Elektrischer Anschluss	**230 / 6 V**

Vorschriften

EN Standard	**EN 15091**

Ersatzteile

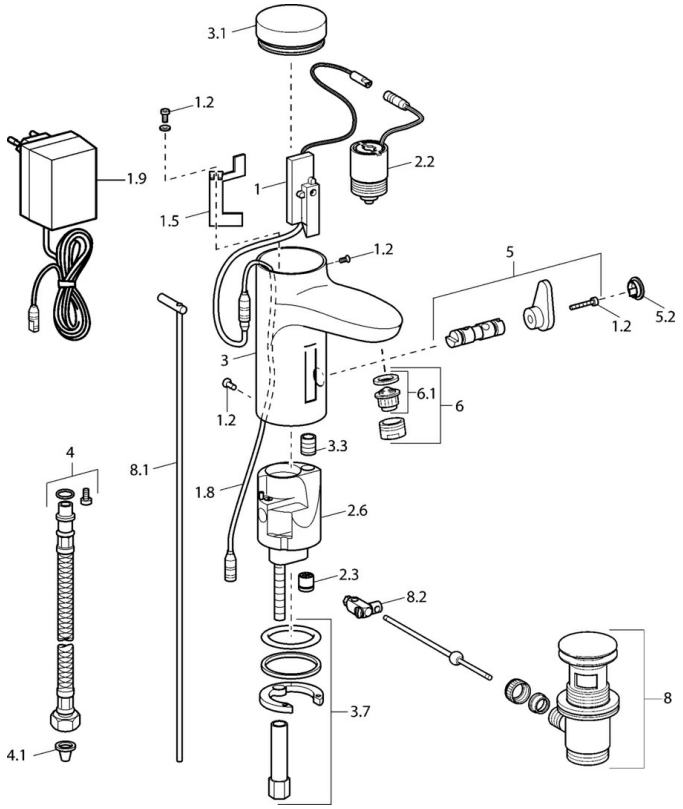

SP50792200

	Name	Art.-Nr.
1	Elektronik	59912436
1.2	Schraube	59912450
1.5	Halter	59912442
1.8	Anschlusskabel	59910770
1.9	Netzteil, 230/6 V DC	59911671
2.2	Magnetventil	59912240
2.3	Rückflussverhinderer	59911674
3.1	Abdeckung Ausgelaufen	59912444
3.3	Isolierschlauch	59911678
3.7	Befestigungssatz	59911680
4	Anschlußschlauch, G3/8x10 (2008-)	59912447
4.1	Schmutzfilter	59911684
5	Umsteller/Kartusche	59912788
5.2	Abdeckkappe Ausgelaufen	59911689
6	Luftsprudler, M24x1 Z	59906826
6.1	Luftsprudler, M22/24, Z	59906830
8	Ablaufgarnitur	59911441
8.1	Zugstange mit Knopf	59912449
8.2	Gelenkstück	59904624
N.I.	Anschlusskabel, L=1500	59910648

© 2024 Hansa Armaturen GmbH - www.hansa.com - 15.01.2024