50742220 HANSAMIX - Umývadlová batéria, 6 V Ukončené

EAN: 4015474084346
static.hansa.com/50742220

- Verejné a poloverejné
- Bezdotyková, Batériová prevádzka
- Stojanková
- Chróm
- Filter, filtre na nečistoty, Spätný ventil (-y)

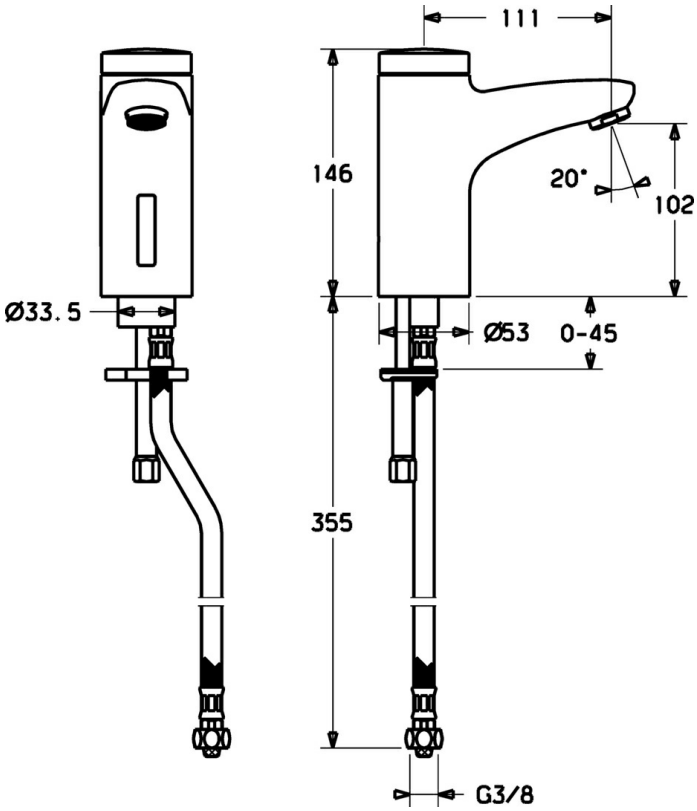

Technické údaje

Technické vlastnosti

Dodávka teplej vody	**max. +70°C**
Pracovný tlak	**0.5-10 bar**
Spojovacia veľkosť	**G3/8**
Spätná klapka (STN EN 1717)	**EB**
Materiál	**Mosadz**

Elektronické vlastnosti

Batéria	**Lithium DL223 6 V**

Predpisy

Norma EN	**EN 15091**

Náhradné diely

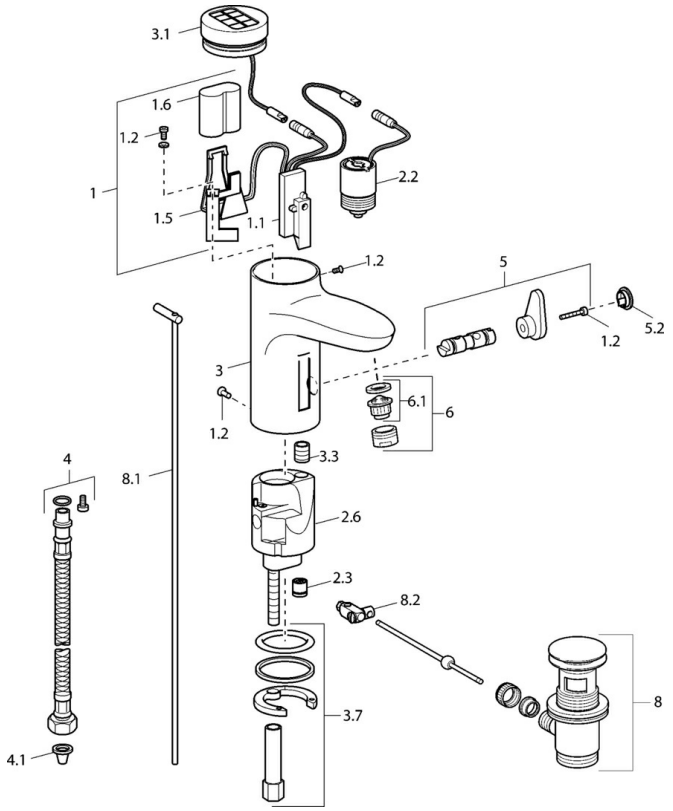

SP50792220

	Názov	Kód
1		59912439
1.2	Skrutka	59912450
1.5	Držiak	59912442
1.6	Monočlánok líthiový, DL223A /CR-P2	59912443
2.2	Elektromagnetický ventil	59912240
2.3	Spätný ventil	59911674
3.1	Krytka Ukončené	59912445
3.3	Sleeving	59911678
3.7	Upevňovací set	59911680
4	Flexibilná hadička, G3/8x10 (2008-)	59912447
4.1	Čistiaci filter	59911684
5	Prepínač/Regulátor	59912788
5.2	Krytka Ukončené	59911689
6	Aerator, M24x1 Z	59906826
6.1	Aerator, M22/24, Z	59906830
8	Vypúšťací ventil umývadla	59911441
8.1	Ovládacie tiahlo	59912449
8.2	Spojovací diel tiahla	59904624

© 2024 Hansa Armaturen GmbH - www.hansa.com - 09.02.2024