50619193 HANSAPOLO - Fertigset für Brause-Batterie

EAN: 4057304011665
static.hansa.com/50619193

- Dusche
- Einhebelmischer, Fertigmontageset
- Wandmontage für Unterputz-Einbaukörper
- Chrom
- Einhandbedienhebel/Griff, Hebel mit W+K-Kennzeichnung
- Rosette eckig

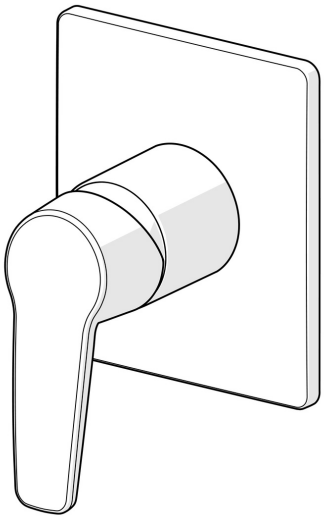

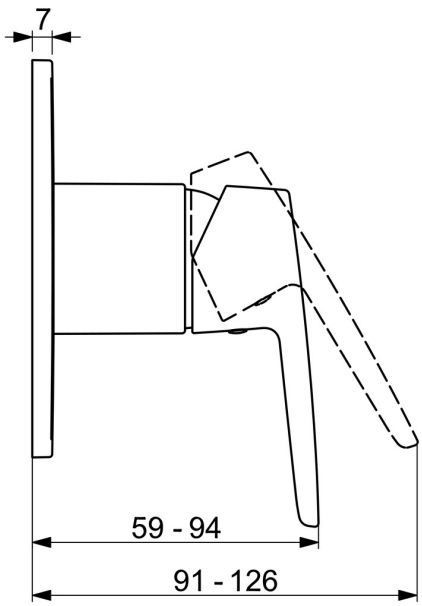

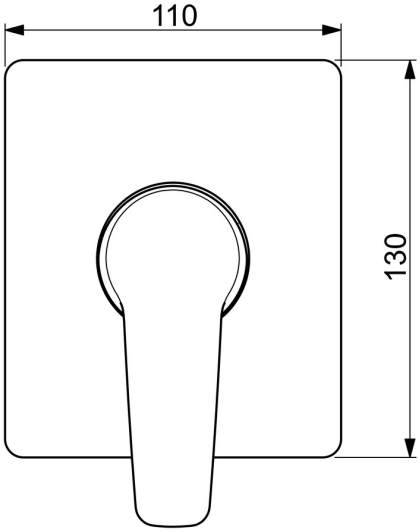

Technische Daten

Technische Eigenschaften

Warmwasserversorgung	**max. +80°C**
Arbeitsdruck	**1-10 bar**

Vorschriften

EN Standard	**EN 817**

Ersatzteile

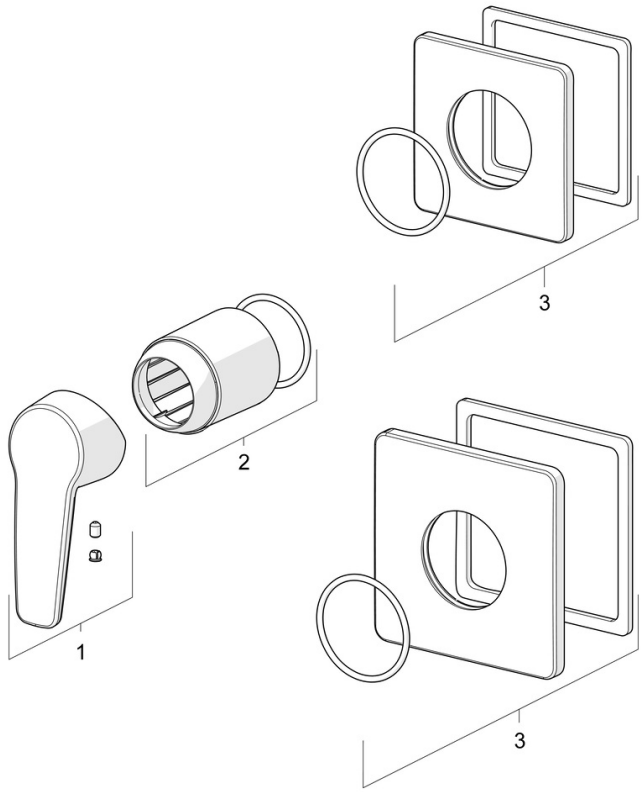

SP50629993

	Name	Art.-Nr.
01	Hebel	59914417
02	Abdeckhülse	59912511
03	Deckplatte, 90x90 mm	59914735
03	Deckplatte, 110x130 mm	59914736