50459501 HANSACLIFF - Fertigset für Brause-Batterie

Ausgelaufen

EAN: 4057304006876
static.hansa.com/50459501

- Dusche
- Thermostat, Fertigmontageset
- Wandmontage für Unterputz-Einbaukörper
- Chrom
- Temperatureinstellgriff, Durchflusseinstellgriff
- Integrierter Umsteller mit Absperrung
- Normal – Gleichmäßiger und weicher Wasserstrahl
- Sicherheitssperre gegen Verbrühen bei 38°C
- Thermostatkartusche zur Temperaturreglung, Rückflussverhinderer
- Rosette eckig
- 1-strahlig

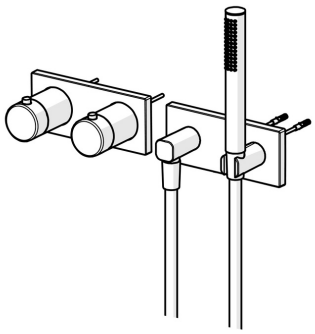

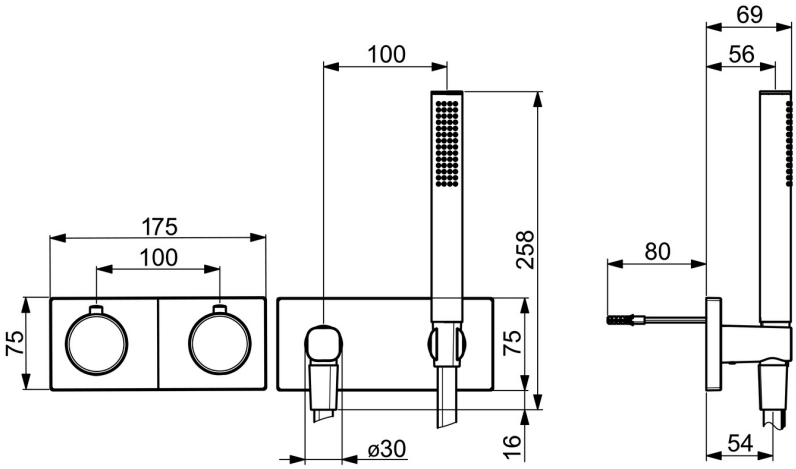

Technische Daten

Technische Eigenschaften

DN-Größe (Nennmaß)	**DN 15**
Warmwasserversorgung	**max. +80°C**
Arbeitsdruck	**1-10 bar**
Sicherungseinrichtung (EN1717)	**EB**

Vorschriften

EN Standard	**EN 1111**

© 2024 Hansa Armaturen GmbH - www.hansa.com - 04.01.2024