50120101 HANSAQUADRIS - Brausebatterie Ausgelaufen

EAN: 4015474072428
static.hansa.com/50120101

- Dusche
- Zweigriff
- Wandmontage
- Chrom
- Zweihandbedienhebel/Griffe, Kreuzgriff
- Rückflussverhinderer
- S-Anschlüsse, Abdeckung(en), Schalldämpfer

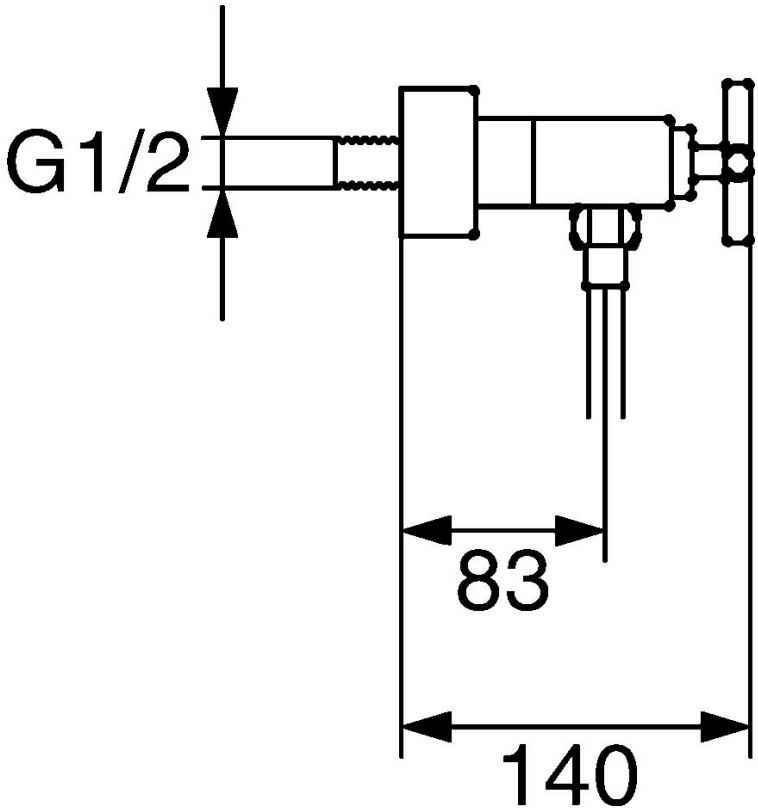

Technische Daten

Technische Eigenschaften

DN-Größe (Nennmaß)	**DN15**
Warmwasserversorgung	**max. +80°C**
Arbeitsdruck	**0.5-10 bar**
Sicherungseinrichtung (EN1717)	**EB**

© 2024 Hansa Armaturen GmbH - www.hansa.com - 03.04.2024

Ersatzteile

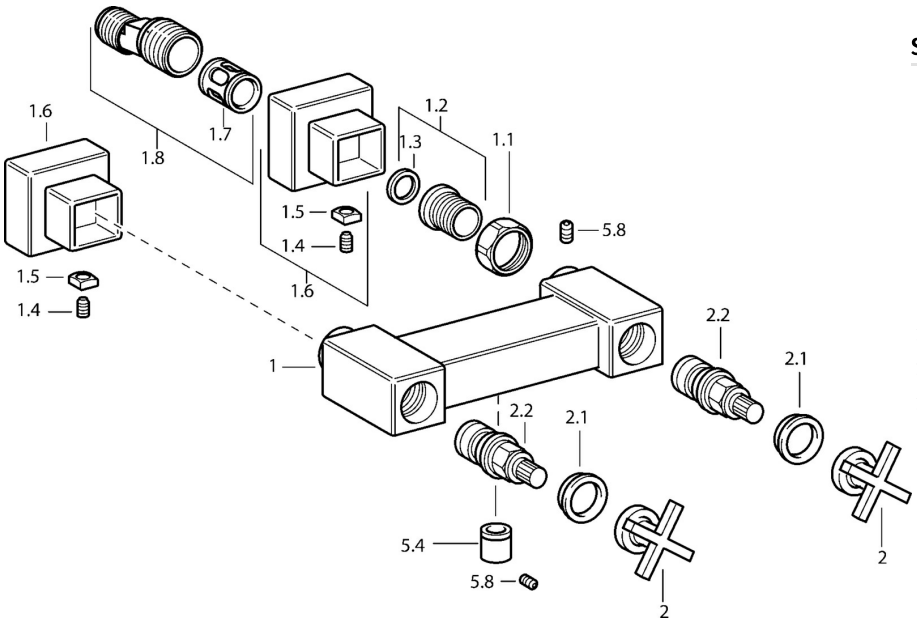

SP50120101

	Name	Art.-Nr.
1.1	Anschlussmutter, G3/4, AF30	59902230
1.2	Sitz, G1/2, L, WAF10	59904618
1.3	Haltering, 23.9x15.2x2	59902689
1.6	Rosette Ausgelaufen	59912685
1.7	Schalldämpfer	59904792
1.8	Exzenter-Anschluss, G3/4xG1/2, DN15	59910254
2	Hebel Ausgelaufen	59912663
2.1	Dekorkappe Blau/Rot Ausgelaufen	59912664
2.2	Oberteil Ausgelaufen	59912665
5.4	Rückflussverhinderer	59905714
5.8	Stift, M5x6, SW2.6 Ausgelaufen	59912477