50119102 HANSAQUADRIS - Fertigset für Brause-Batterie Ausgelaufen

EAN: 4015474072541
static.hansa.com/50119102

- Dusche
- Thermostat, Fertigmontageset
- Wandmontage für Unterputz-Einbaukörper
- Chrom
- Temperatureinstellgriff
- Thermostatkartusche zur Temperaturreglung
- Rosette eckig

Technische Daten

Technische Eigenschaften

Warmwasserversorgung	**max. +80°C**
Arbeitsdruck	**1-10 bar**

Vorschriften

EN Standard	**EN 1111**

Ersatzteile

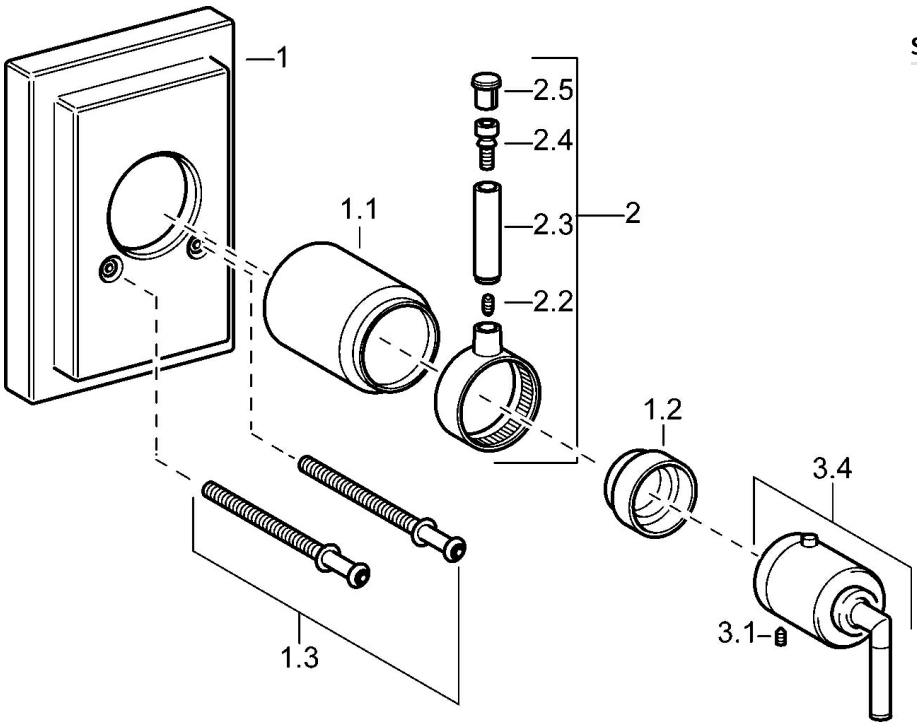

SP50119102

	Name	Art.-Nr.
1	Abdeckkappe Ausgelaufen	59912600
1.1	Abdeckkappe Ausgelaufen	59912327
1.2	Temperatur-Anschlagring	59906355
1.3	Schraube, M5x75, SW3 Ausgelaufen	59912602
2	Hebel Ausgelaufen	59912603
3.1	Schraube, M6x16, SW2.5	59911727
3.3	Anschlagstift	59912005
3.4	Temperatureinstellgriff Ausgelaufen	59912605
N.I.	Verlängerungssatz, 35 mm	59911438

© 2024 Hansa Armaturen GmbH - www.hansa.com - 03.04.2024