50063201 HANSAQUADRIS - Robinetterie de bidet

EAN: 4015474072398
static.hansa.com/50063201

- Bidet
- Double poignée
- Montage sur plage
- Chrome
- Aérateur à rotule
- 2 poignées, Poignée en croix
- Vidage avec tirette
- Cartouche céramique de débit
- Raccordement par flexibles

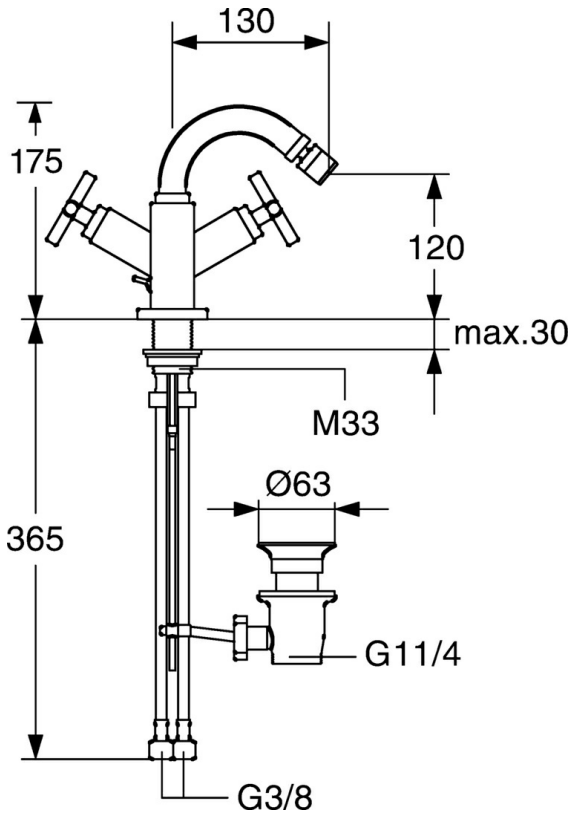

Caractéristiques techniques

Caractéristiques techniques

Taille DN (diamètre nominal)	**DN15**
Alimentation en eau chaude	**max. +70°C**
Pression de service	**0.5-10 bar**
Taille de raccord	**G3/8**
Surplat	**G3/8**
Saillie	**130 mm**
Dispositif de protection (EN1717)	**AA**
Matériau	**brass**

Pièces de rechange

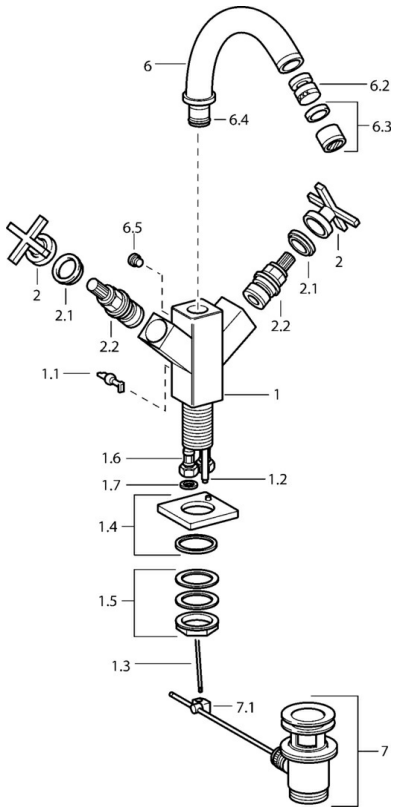

SP50063201

	Nom	Code
1.1	Levier Arrêté	59912670
1.2	Tuyau de raccordement, M5 Arrêté	59912671
1.4	Bec Arrêté	59912667
1.5	Ensemble de fixation Arrêté	59912668
1.6	Tuyau Arrêté	59912673
2	Levier Arrêté	59912663
2.1	Capuchon Bleu/Rouge Arrêté	59912664
2.2	Tête Arrêté	59912665
6	Bec Arrêté	59912679
6.2	Aérateur avec joint boule Arrêté	59905132
6.3	Aérateur, M22x1 A Arrêté	59902365
6.4	Set de fixation pour bec Arrêté	59912661
6.5	Vis Arrêté	59912672
7	Vidage	59904620
7.1	Joint	59904624

© 2024 Hansa Armaturen GmbH - www.hansa.com - 03.04.2024